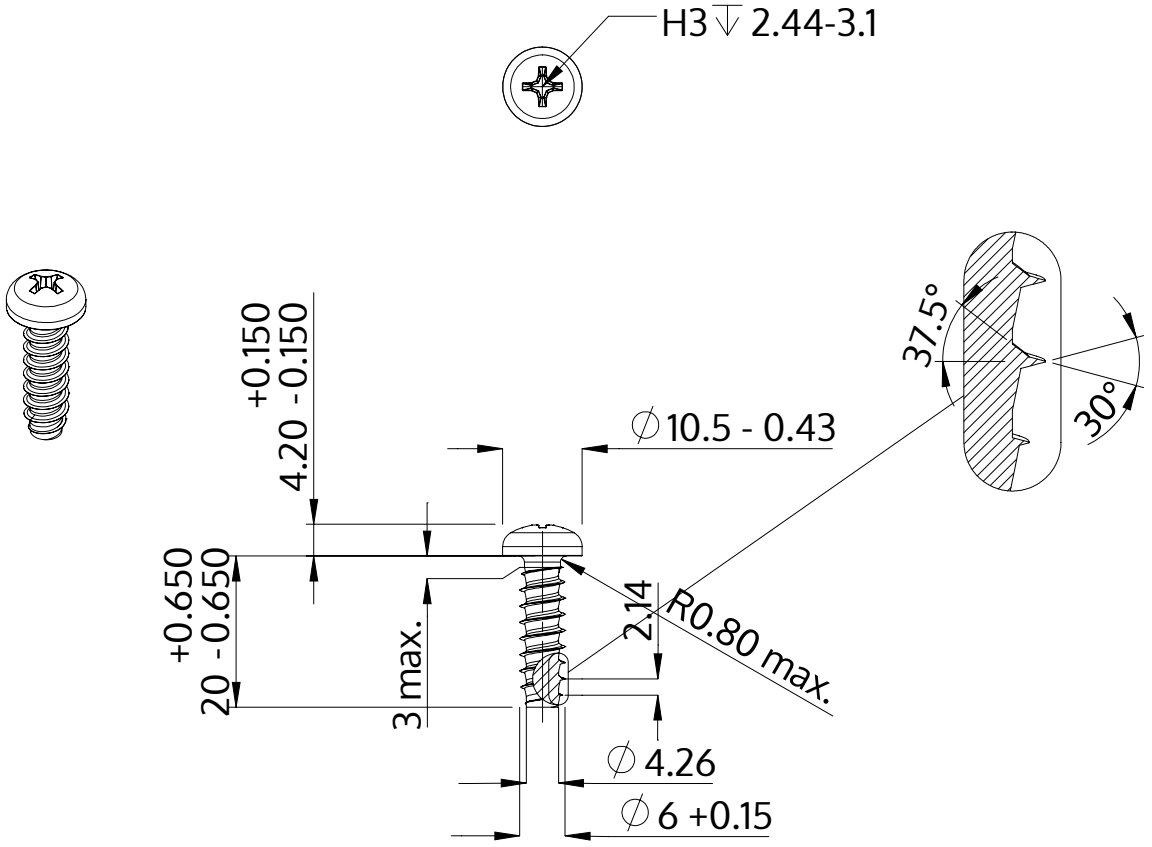

Descrizione	STP32 6.0x20.0 - H3
Materiale	acciaio inossidabile A4
Superficie	bianco-decapato e passivato
Peso	4.596 kg / 1000 pezzi

SCREWERK	**STP320600200C**	
Disegno metrico A4	Scala 1:1	2024-10