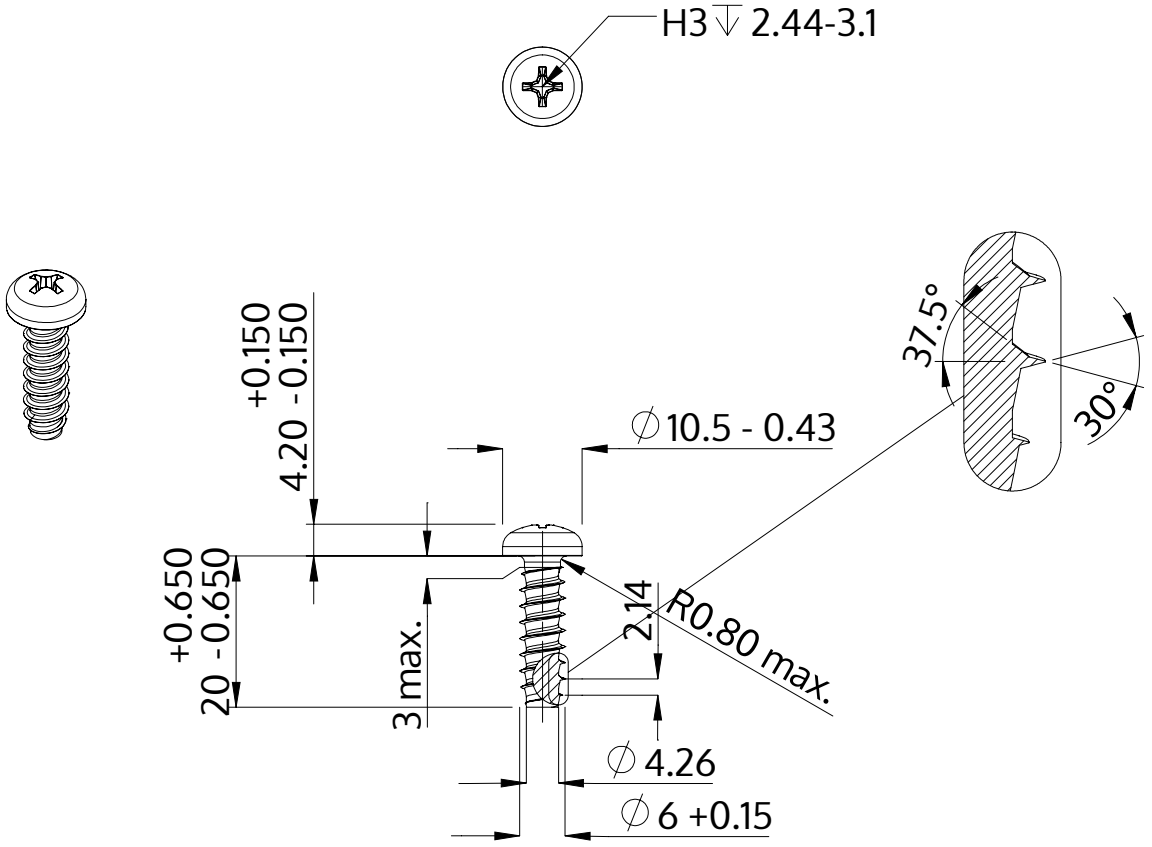

Descripción	STP32 6.0x20.0 - H3
Material	Acero Inoxidable
Superficie	Laminado brillante, barnizado y pasivado
Peso	4.596 kg / 1000 Piezas

SCREWERK	**STP320600200C**	
Diseño métrico	Escalada 1:1	2024-10