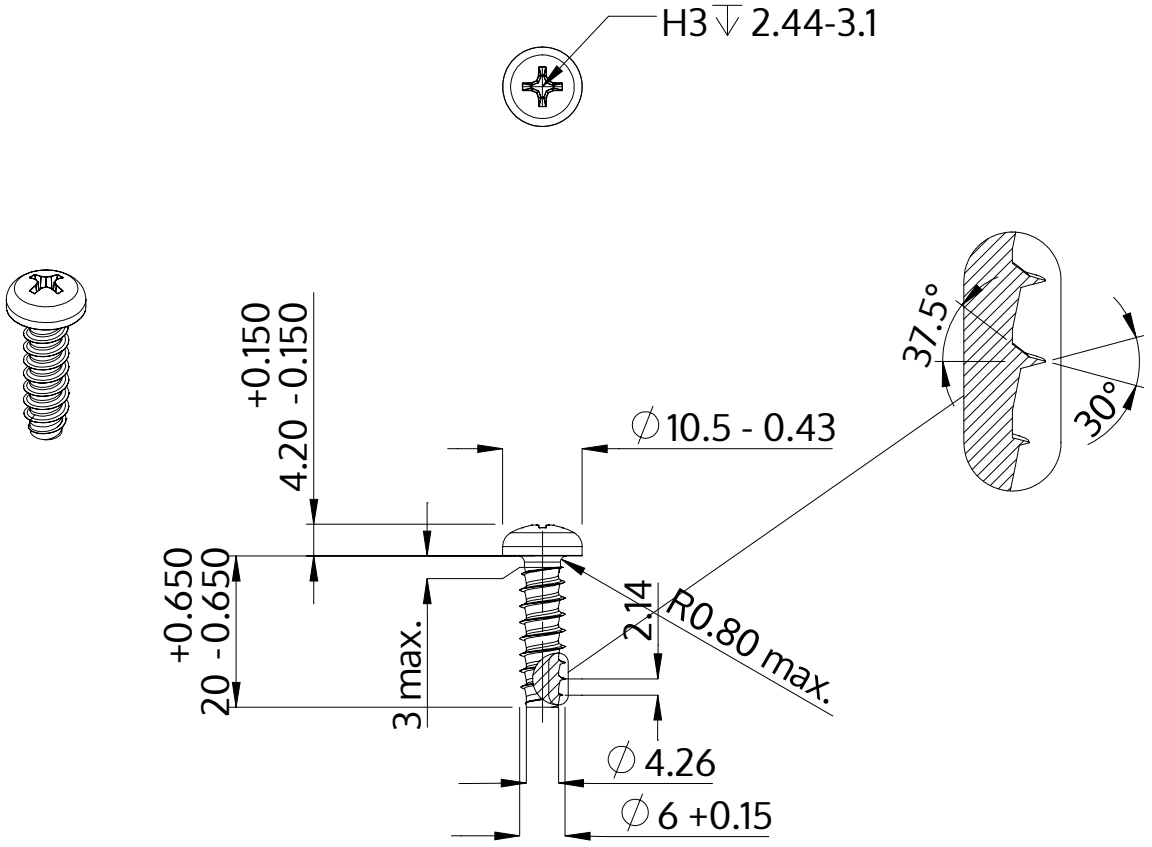

Popis	STP32 6.0x20.0 - H3
Materiál	Nerezová ocel A4
Povrch	holá, mořená a pásová ocel
Hmotnost	4.596 kg / 1000 Kus

SCREWERK	**STP320600200C**	
Metric výkres A4	Měřítko 1:1	2024-05