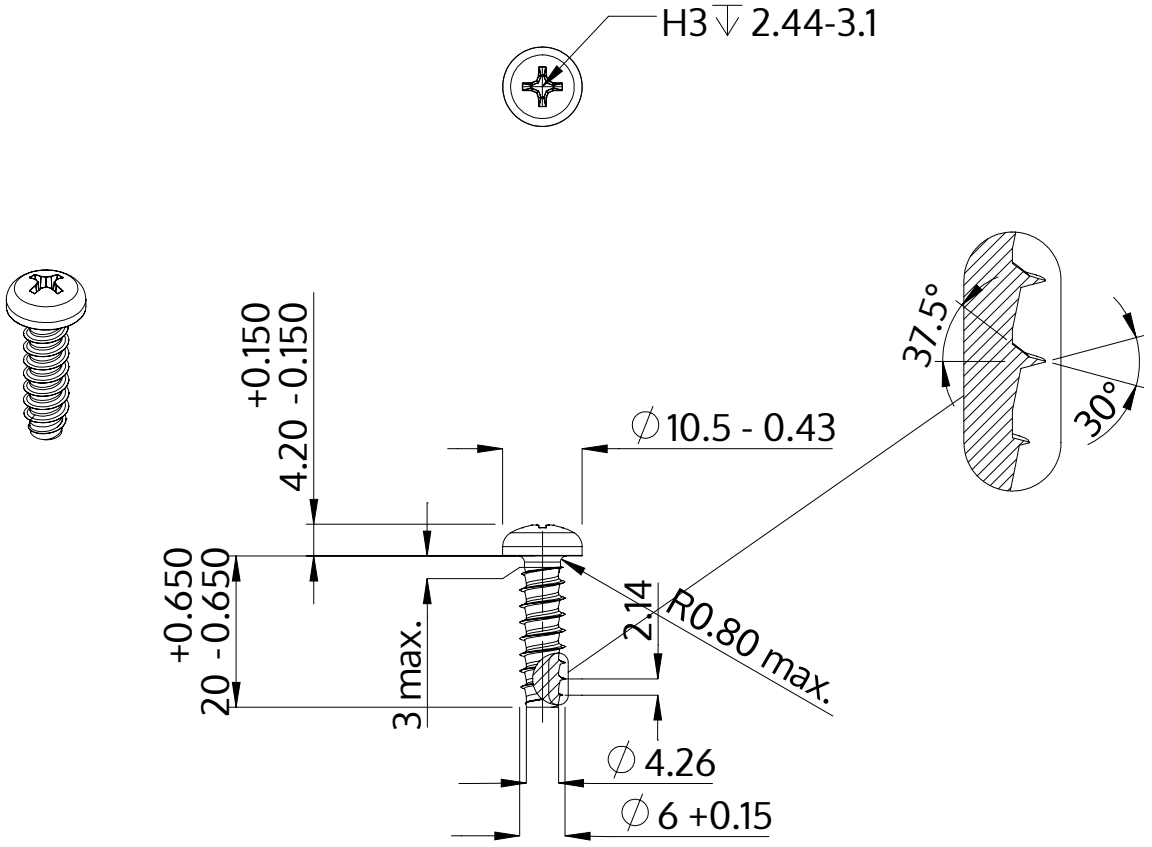

Description	STP32 6.0x20.0 - H3
Matière	Acier,trempé et revenu
Surface	Zinc Nickel passivé noir, trempée, scéllée
Poids	4.596 kg / 1000 Unité

SCREWERK	**STP320600200B**	
Dessin métrique A4	Redimensionner None:1	2024-04