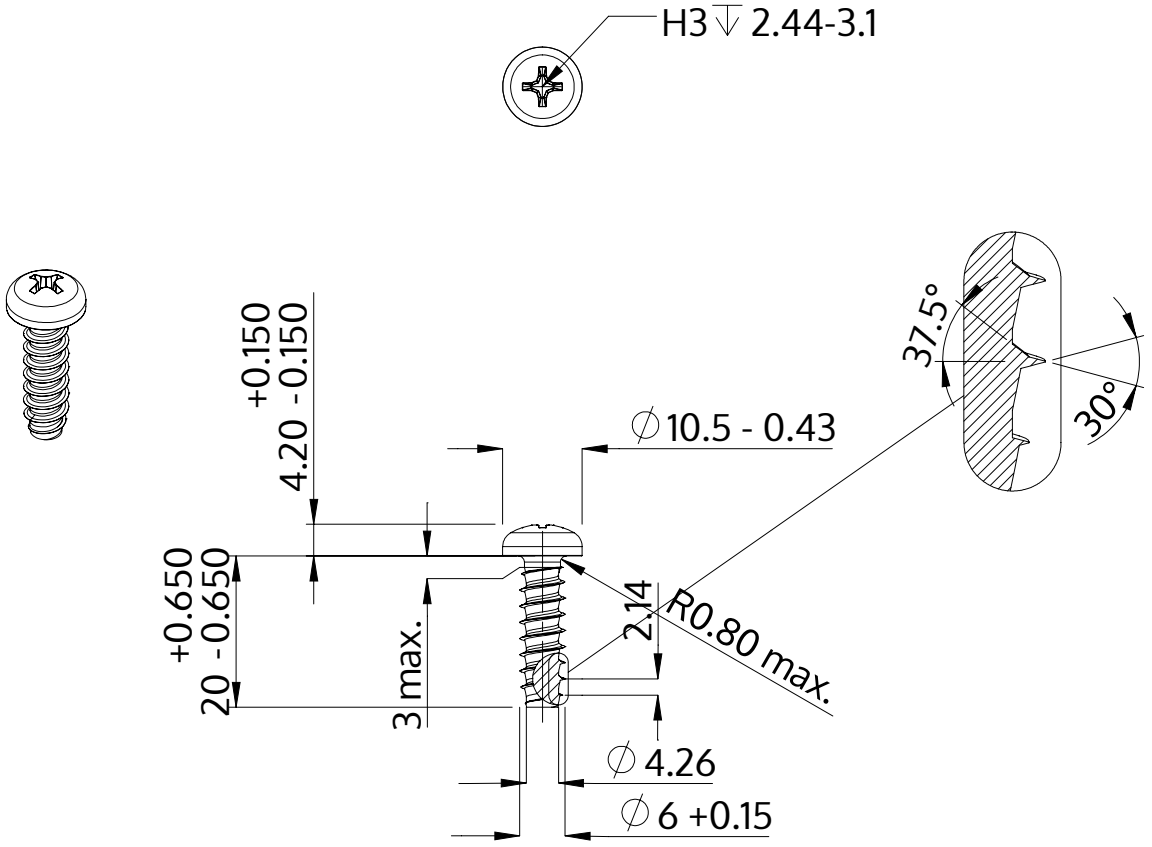

Descripción	STP32 6.0x20.0 - H3
Material	Acero, endurecido
Superficie	Zinc-Niquelado, pasivado negro/ sin Cr-VI, recocido, sellado
Peso	4.596 kg / 1000 Piezas

SCREWERK	**STP320600200B**	
Diseño métrico	Escalada 1:1	2024-10