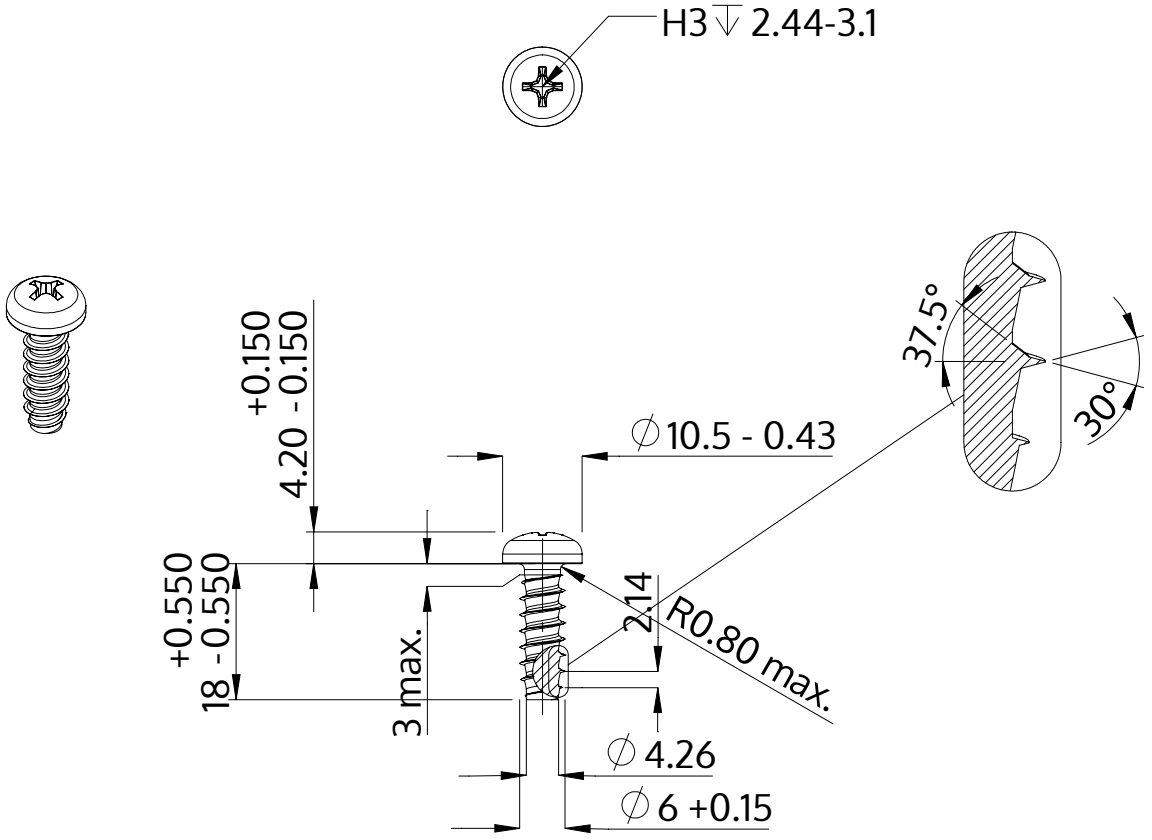

Descrição	STP32 6.0x18.0 - H3
Material	inox A2
Superfície	Decapado e passivado
Peso	4.325 kg / 1000 peças

SCREWERK	**STP320600180E**	
Desenho Métrico A4	Escala 1:1	2024-05