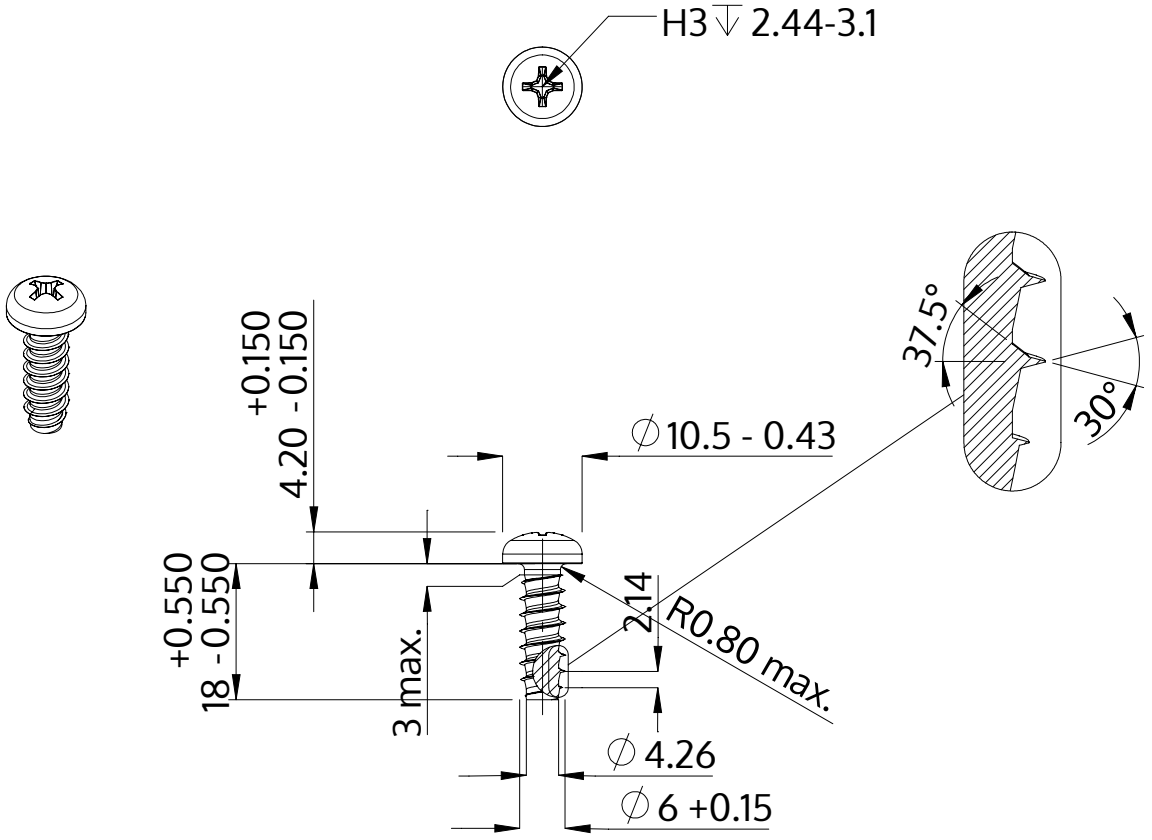

Popis	STP32 6.0x18.0 - H3
Materiál	Nerezová ocel A4
Povrch	holá, mořená a pásová ocel
Hmotnost	4.325 kg / 1000 Kus

SCREWERK	**STP320600180C**	
Metric výkres A4	Měřítko 1:1	2024-10