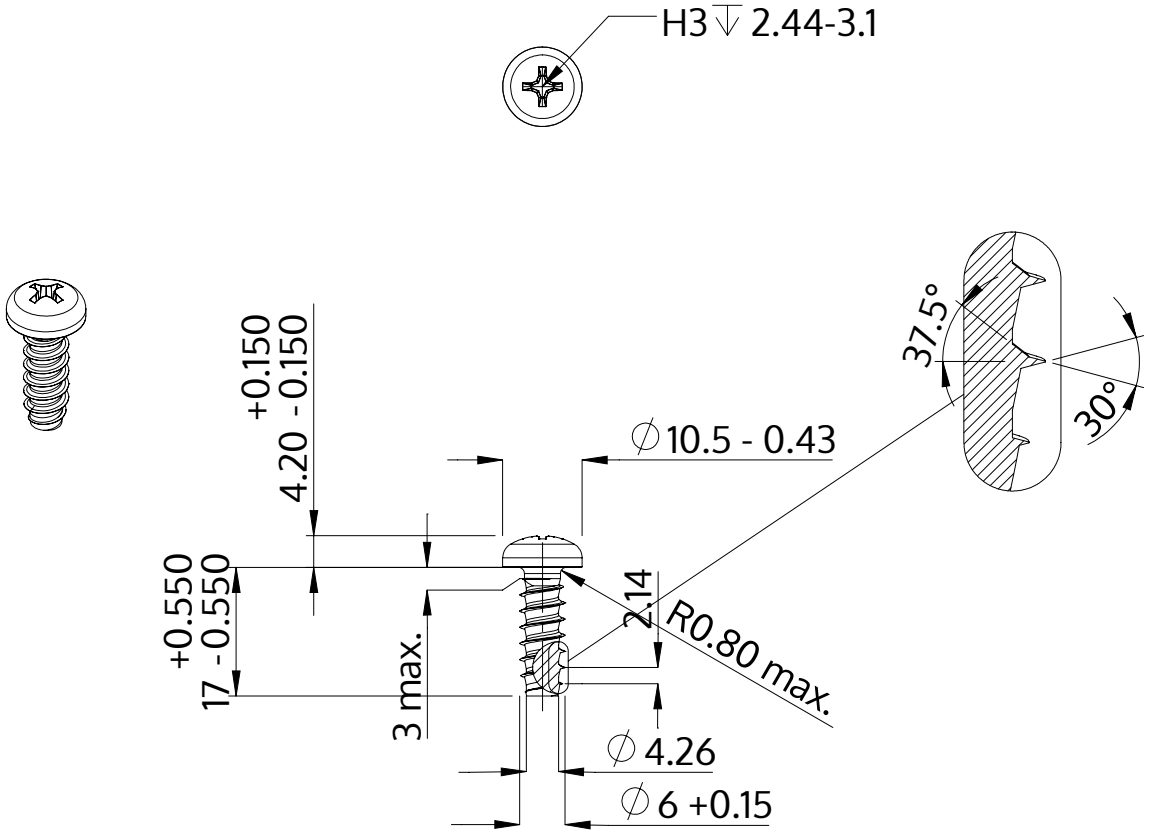

Описание	STP32 6.0x17.0 - H3
Материал	Нержавеющая сталь A2
Поверхность	Светлый отжиг и пассивация
Вес	4.189 kg / 1000 Штука

SCREWERK	**STP320600170E**	
Метрический чертеж A4	Шкала 1:1	2024-10