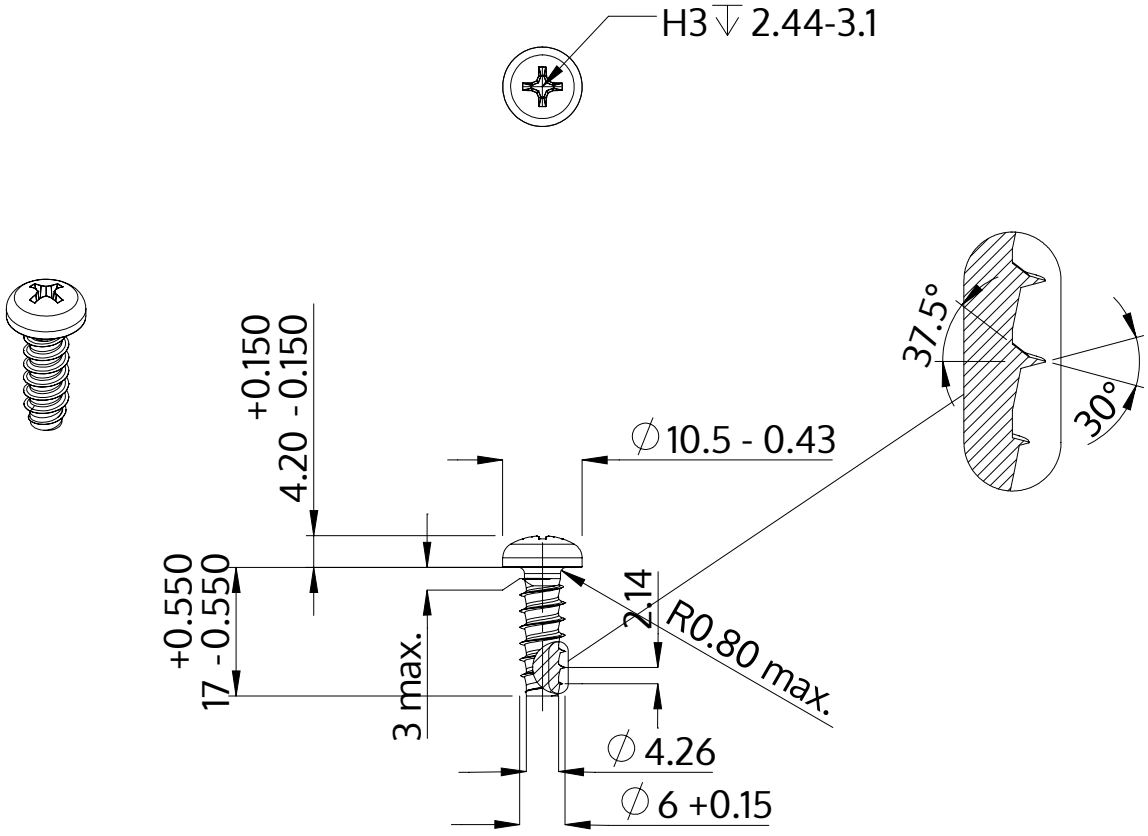

Описание	STP32 6.0x17.0 - H3
Материал	неръждаема стомана A4
Повърхност	гланциран, полиран, пасиваран
Тегло	4.189 kg / 1000 Бройка

SCREWERK	**STP320600170C**	
Метричен дизайн A4	Мащаб 1:1	2024-10