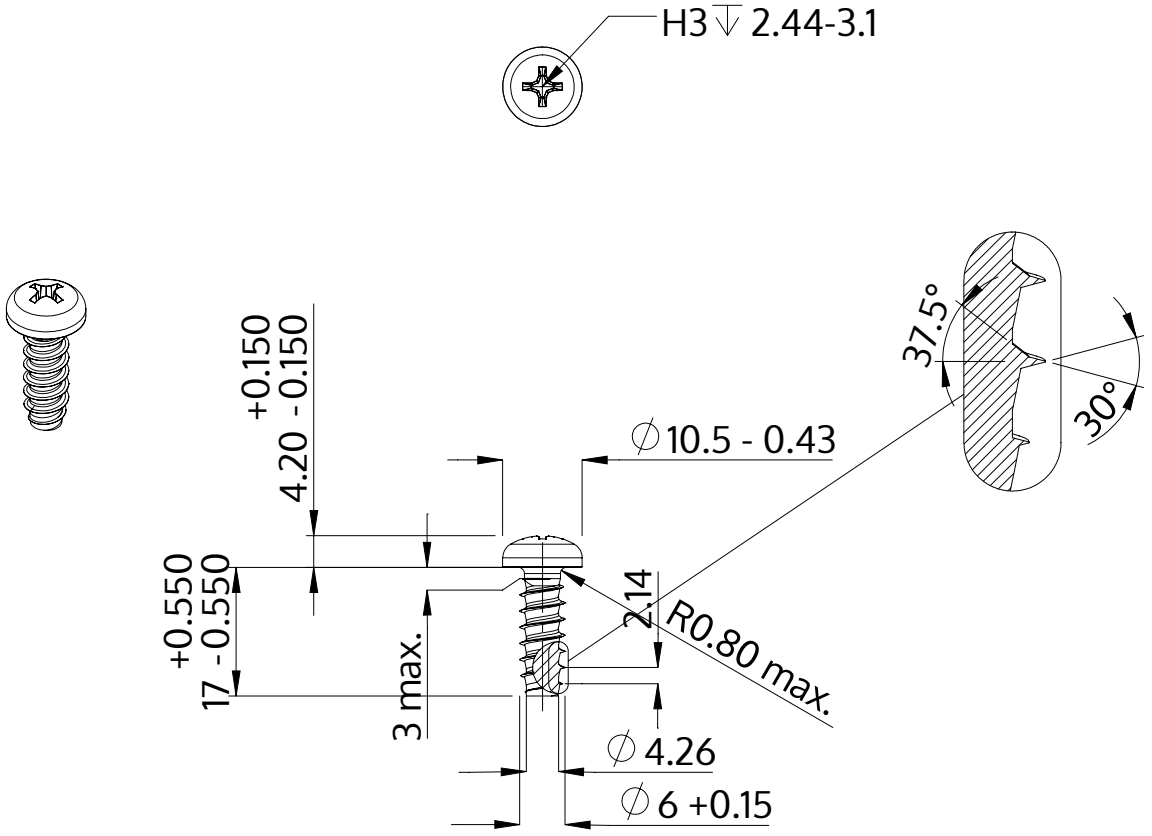

Beschreibung	STP32 6.0x17.0 - H3
Werkstoff	Stahl, vergütet
Oberfläche	ZnNi min. 5µm, schwarz passiviert, getempert, versiegelt
Gewicht	4.189 kg / 1000 Stück

SCREWERK	**STP320600170B**	
Metrische Zeichnung A4	Skalierung None:1	2024-04