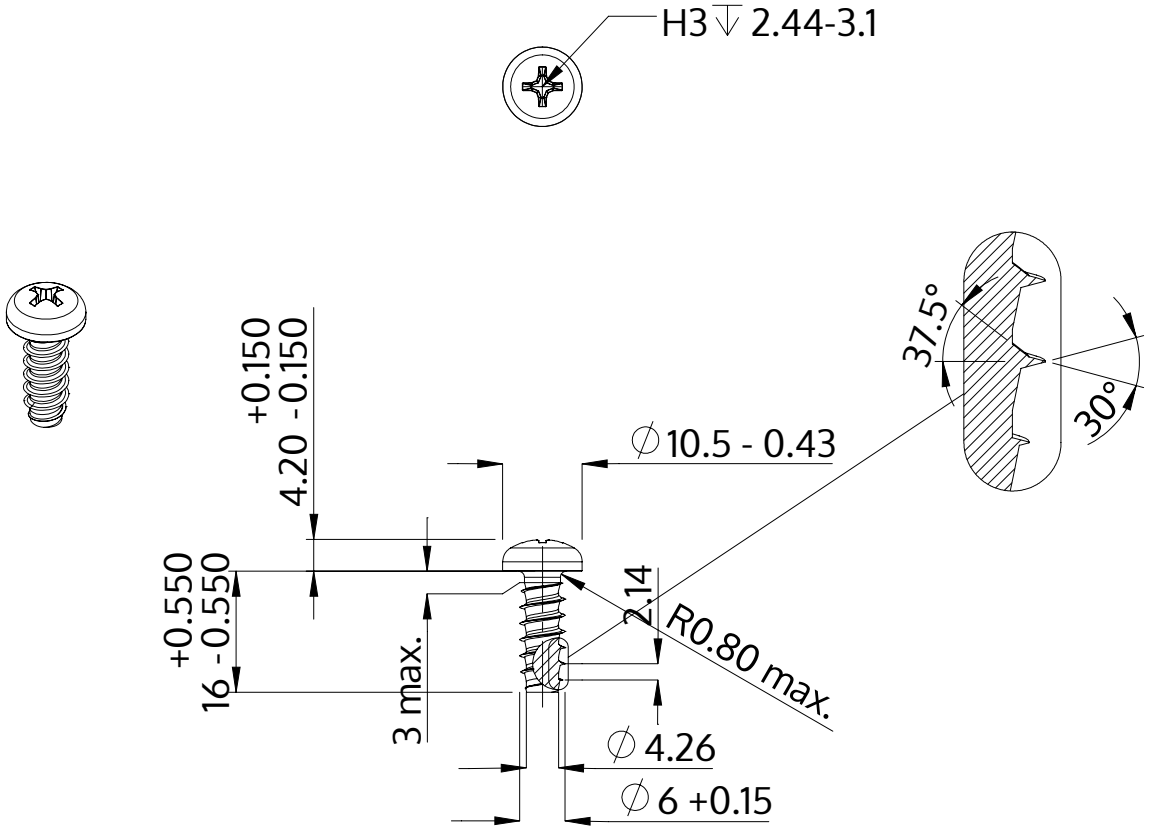


| | |
|---|---|
| Beschrijving | STP32 6.0x16.0 - H3 |
| Materiaal | veredeld staal |
| Oppervlak | verzinkt 5-7 µm, getempert, blauw / transparant gepassiveerd |
| Gewicht | 4.054 kg / 1000 stuk |

| | | |
|---|---|---|
| SCREWERK | **STP320600160S** | |
| Metrische tekening A4 | Schaal 1:1 | 2024-10 |