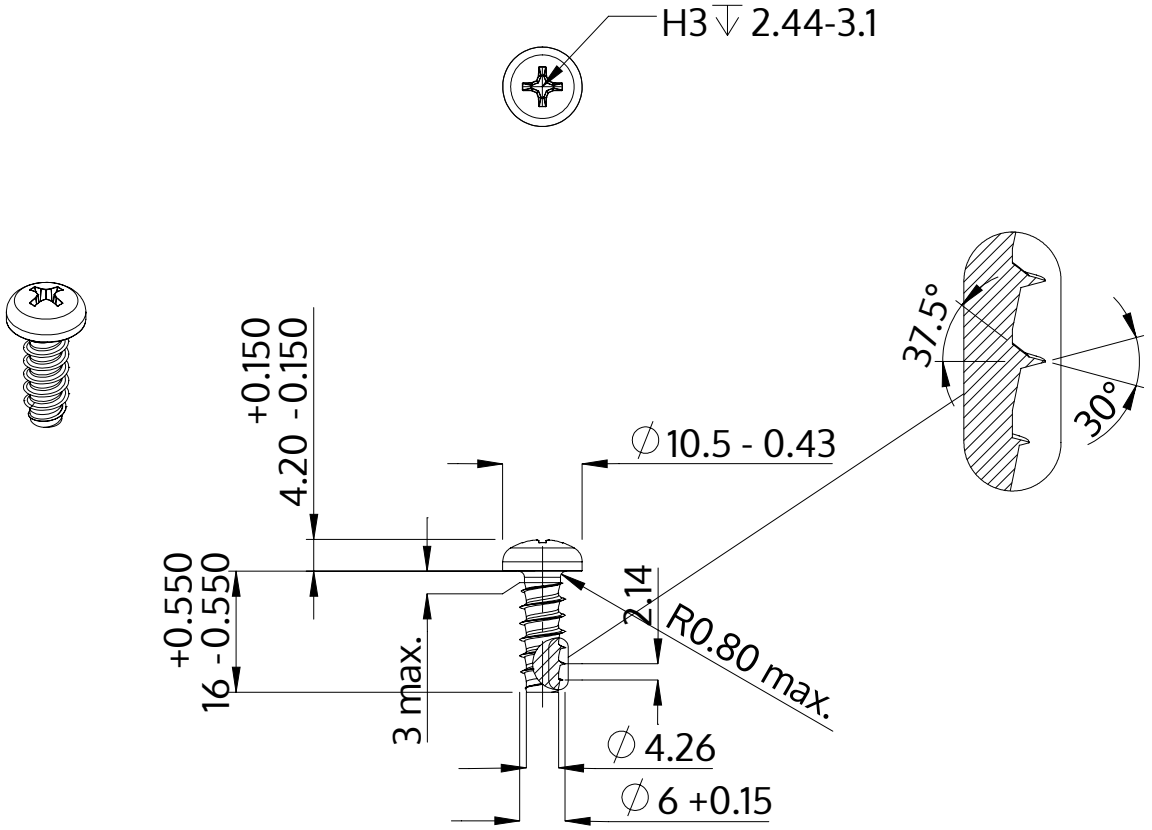

Popis	STP32 6.0x16.0 - H3
Materiál	Nerezová ocel A4
Povrch	holá, mořená a pásová ocel
Hmotnost	4.054 kg / 1000 Kus

SCREWERK	**STP320600160C**	
Metric výkres A4	Měřítko None:1	2024-04