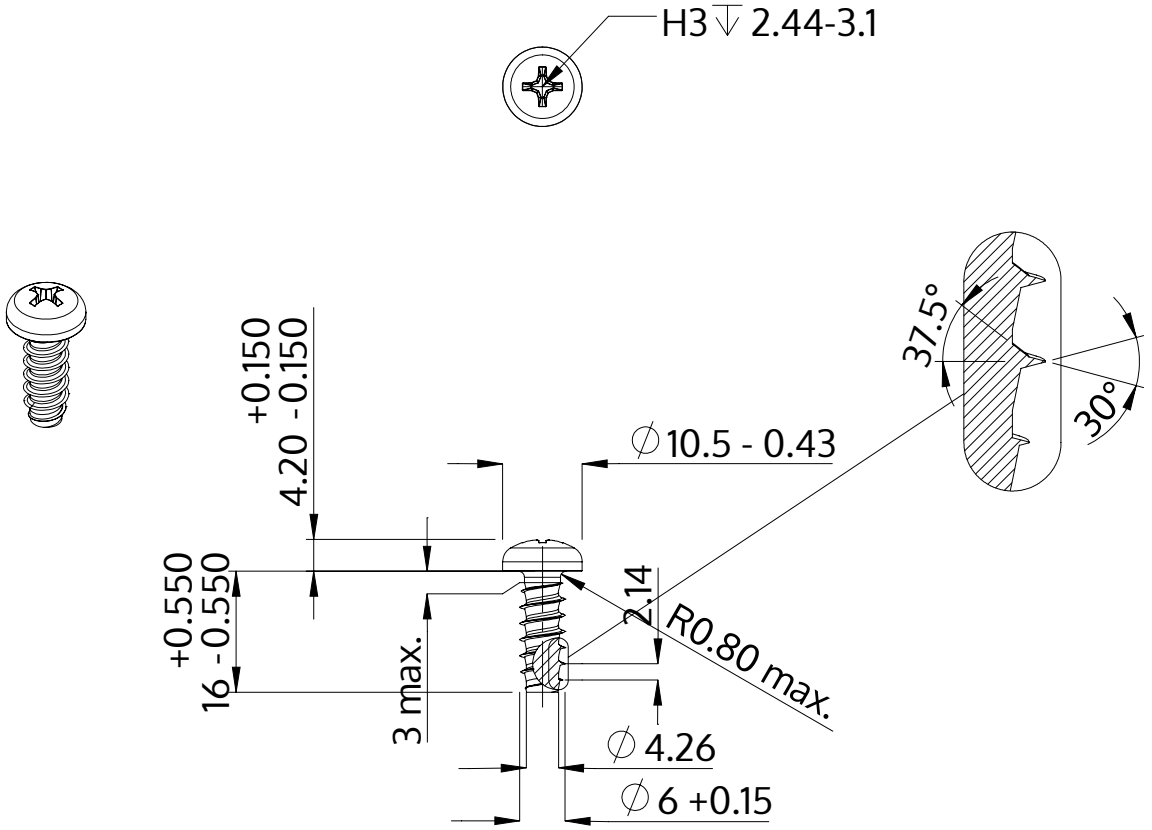

Описание	STP32 6.0x16.0 - H3
Материал	сталь, упрочненная
Поверхность	ZnNi, черная пассивировка+отжиг+масло
Вес	4.054 kg / 1000 Штука

SCREWERK	**STP320600160B**	
Метрический чертеж A4	Шкала 1:1	2024-10