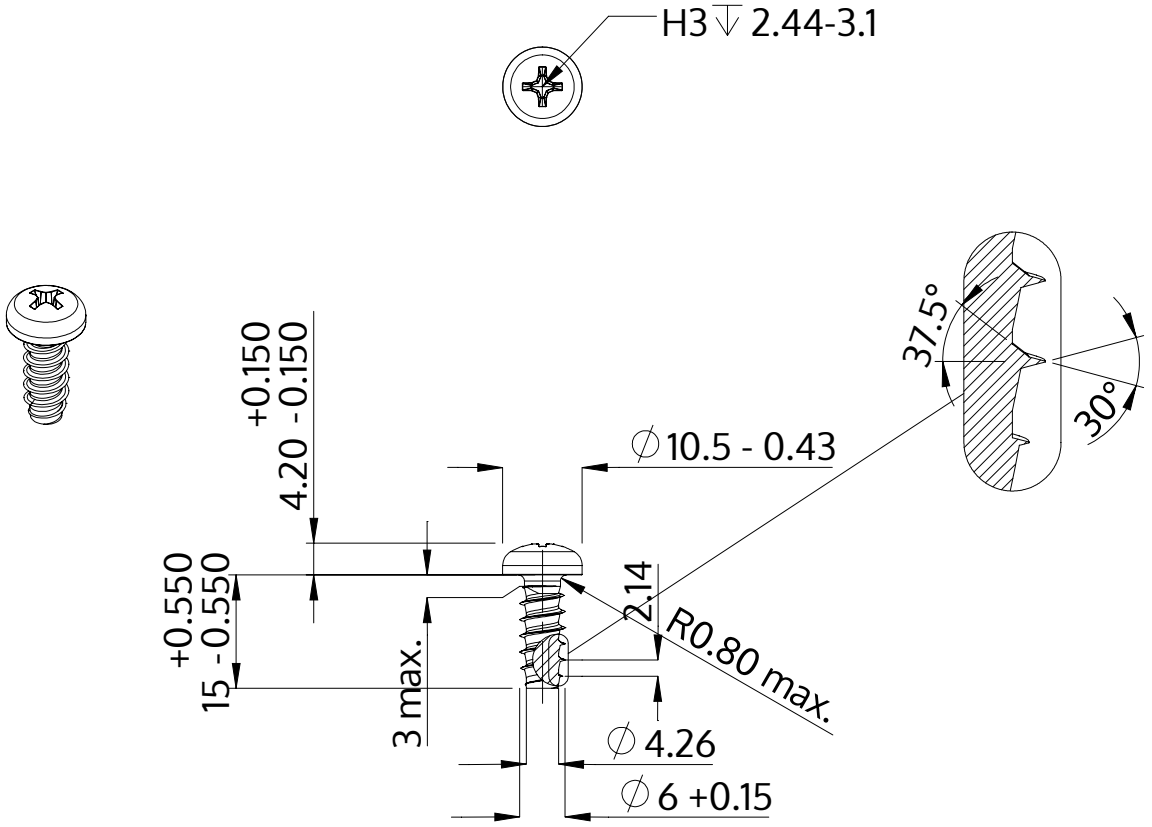

Descrição	STP32 6.0x15.0 - H3
Material	inox A2
Superfície	Decapado e passivado
Peso	3.918 kg / 1000 peças

SCREWERK	**STP320600150E**	
Desenho Métrico A4	Escala None:1	2024-05