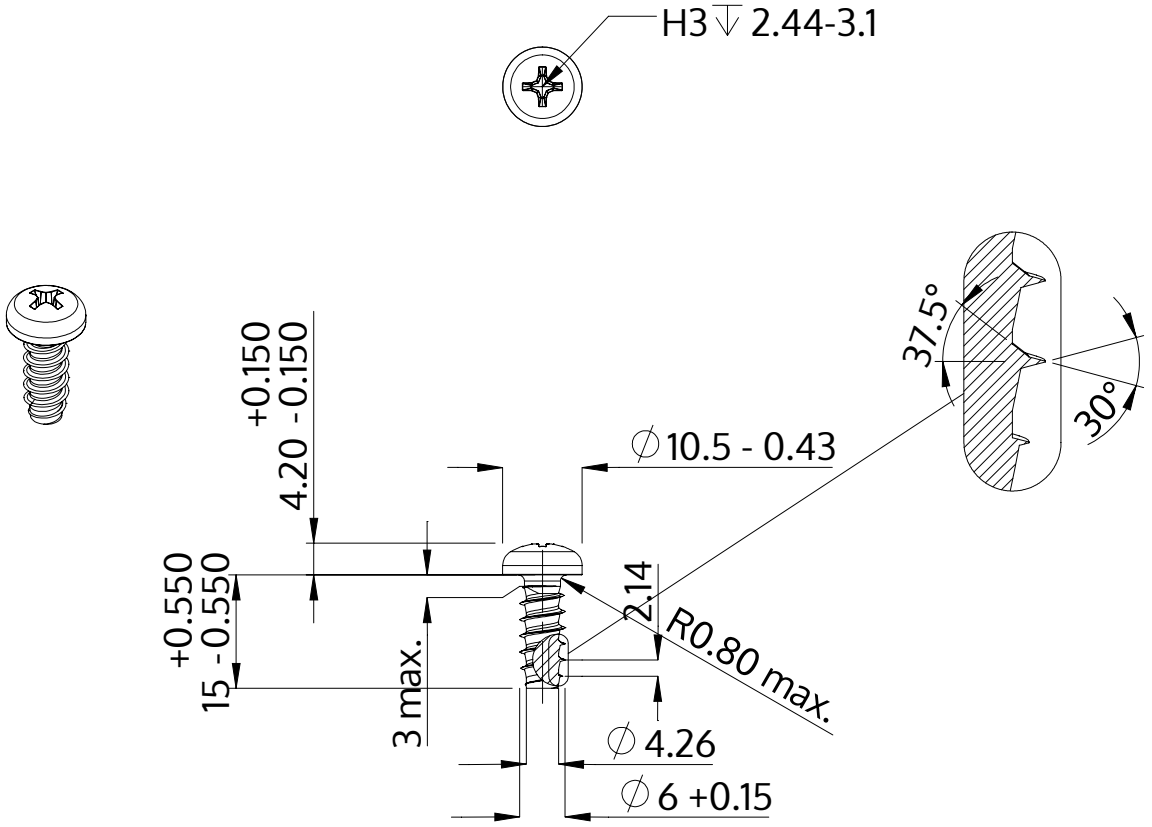

Beskrivning	STP32 6.0x15.0 - H3
Material	stål, härdat
Yta	ZnNi svart-passiviserad/Cr-VI-fri, härdad, förseglad
Vikt	3.918 kg / 1000 styck

SCREWERK	**STP320600150B**	
Metrisk skiss A4	Skala None:1	2024-04