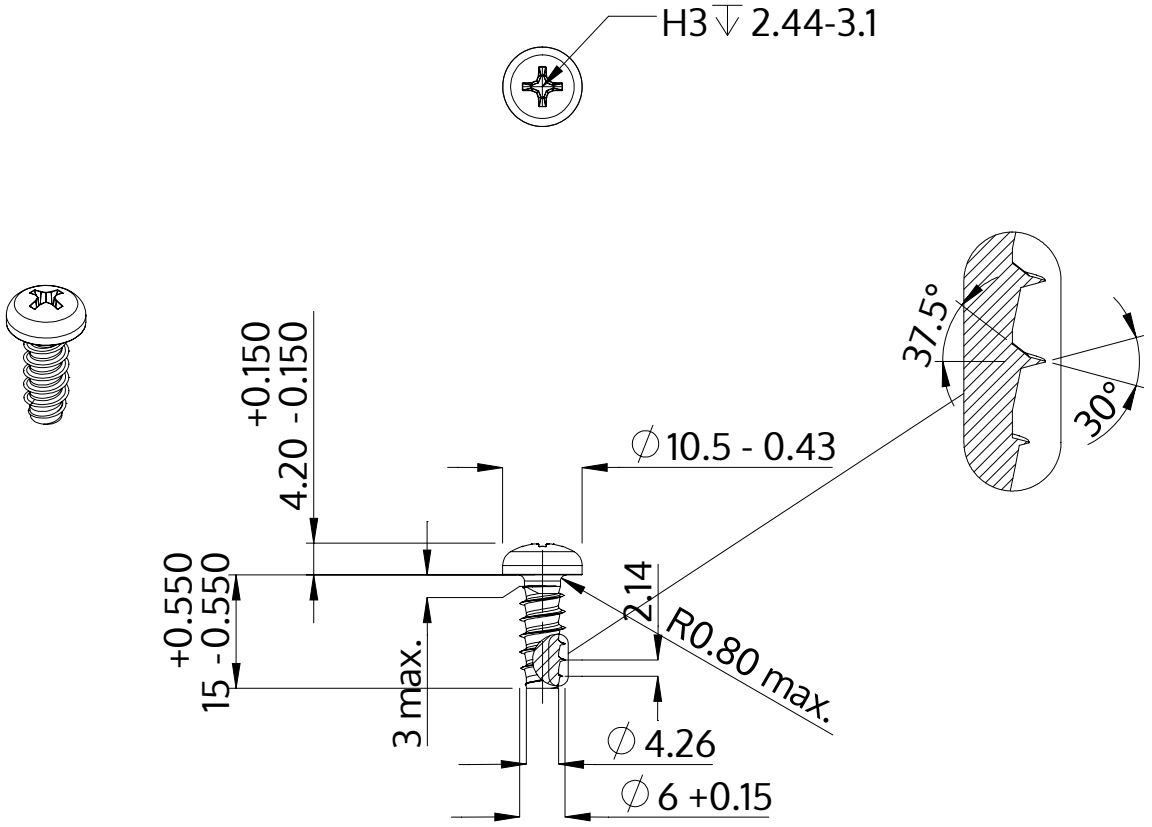

Descripción	STP32 6.0x15.0 - H3
Material	Acero, endurecido
Superficie	Zinc-Niquelado, pasivado negro/ sin Cr-VI, recocido, sellado
Peso	3.918 kg / 1000 Piezas

SCREWERK	**STP320600150B**	
Diseño métrico	Escalada 1:1	2024-10