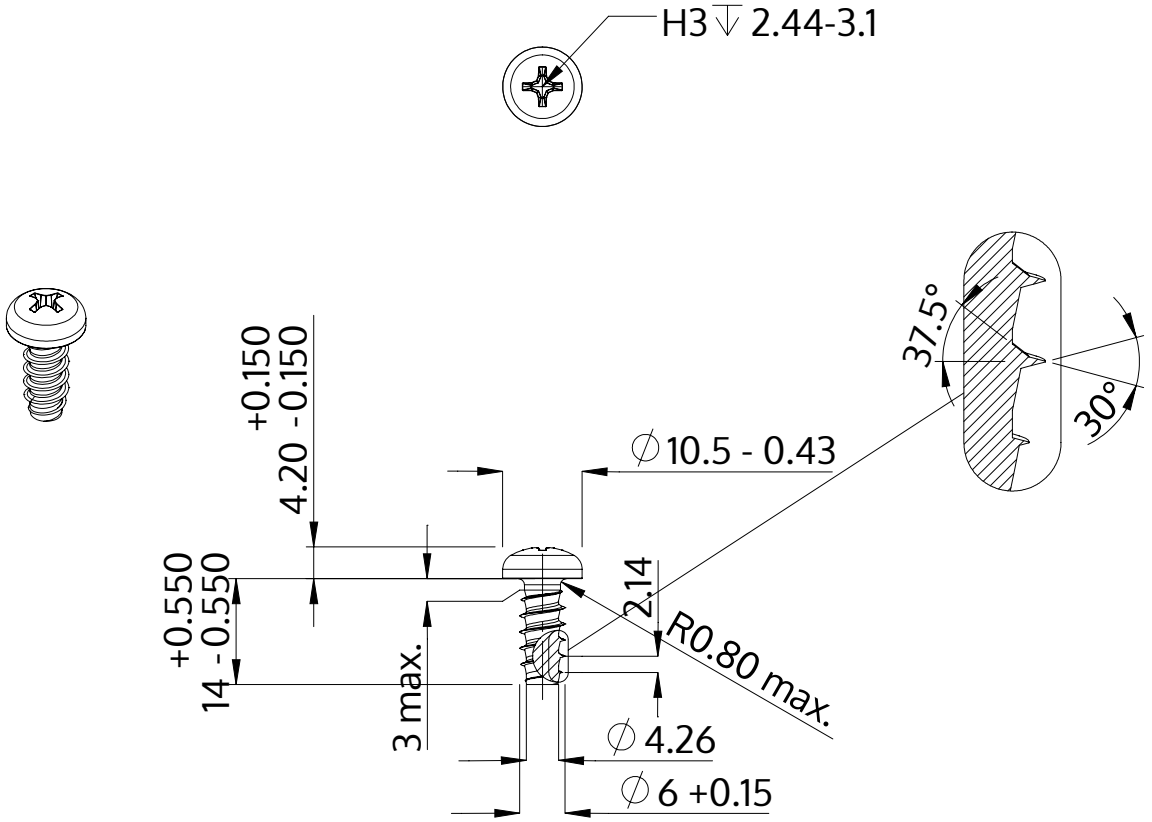

Açıklaması	STP32 6.0x14.0 - H3
Malzeme	Çelik, sertleştirilmiş
Kaplama	galvanizli 5-7 µm, temperliö mavi / şeffaf pasifleştirilmiştir
Ağırlık	3.782 kg / 1000 Adet

SCREWERK	**STP320600140S**	
Metrik çizim A4	Ölçeklendirme None:1	2024-04