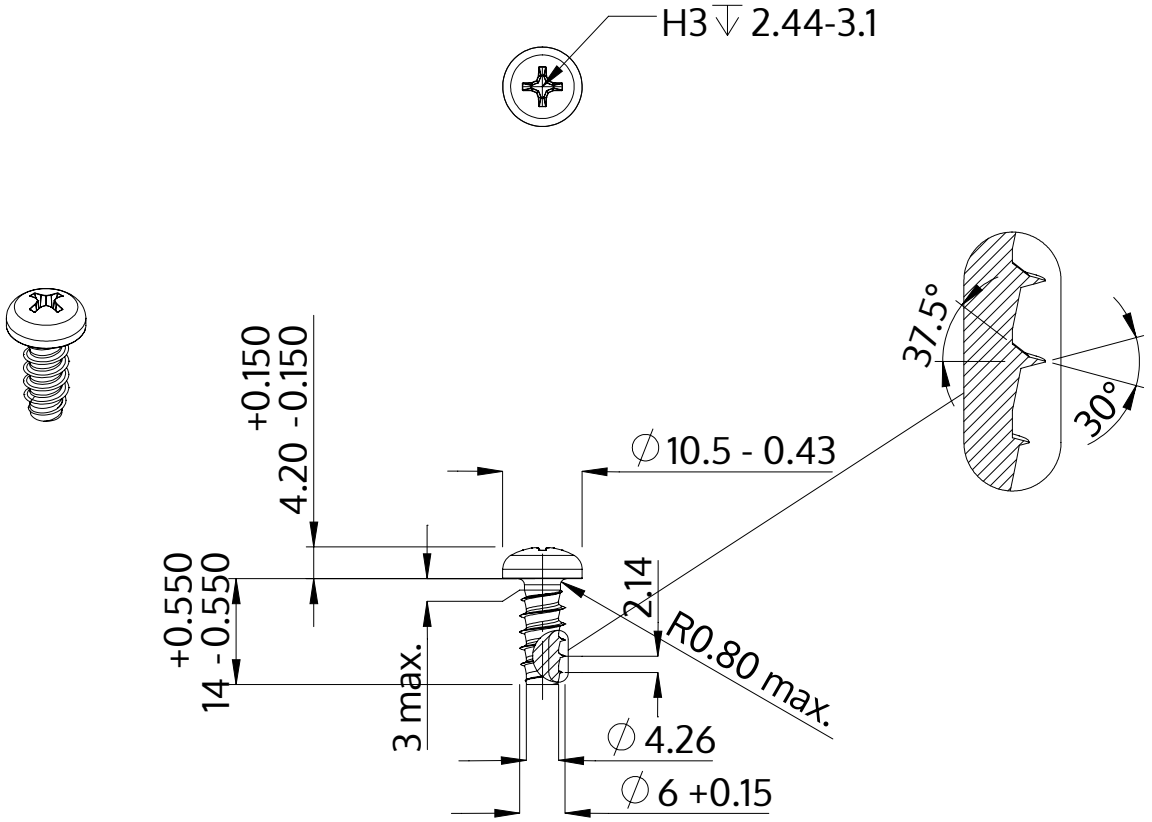

Beschrijving	STP32 6.0x14.0 - H3
Materiaal	veredeld staal
Oppervlak	verzinkt 5-7 µm, getempert, blauw / transparant gepassiveerd
Gewicht	3.782 kg / 1000 stuk

SCREWERK	**STP320600140S**	
Metrische tekening A4	Schaal None:1	2024-04