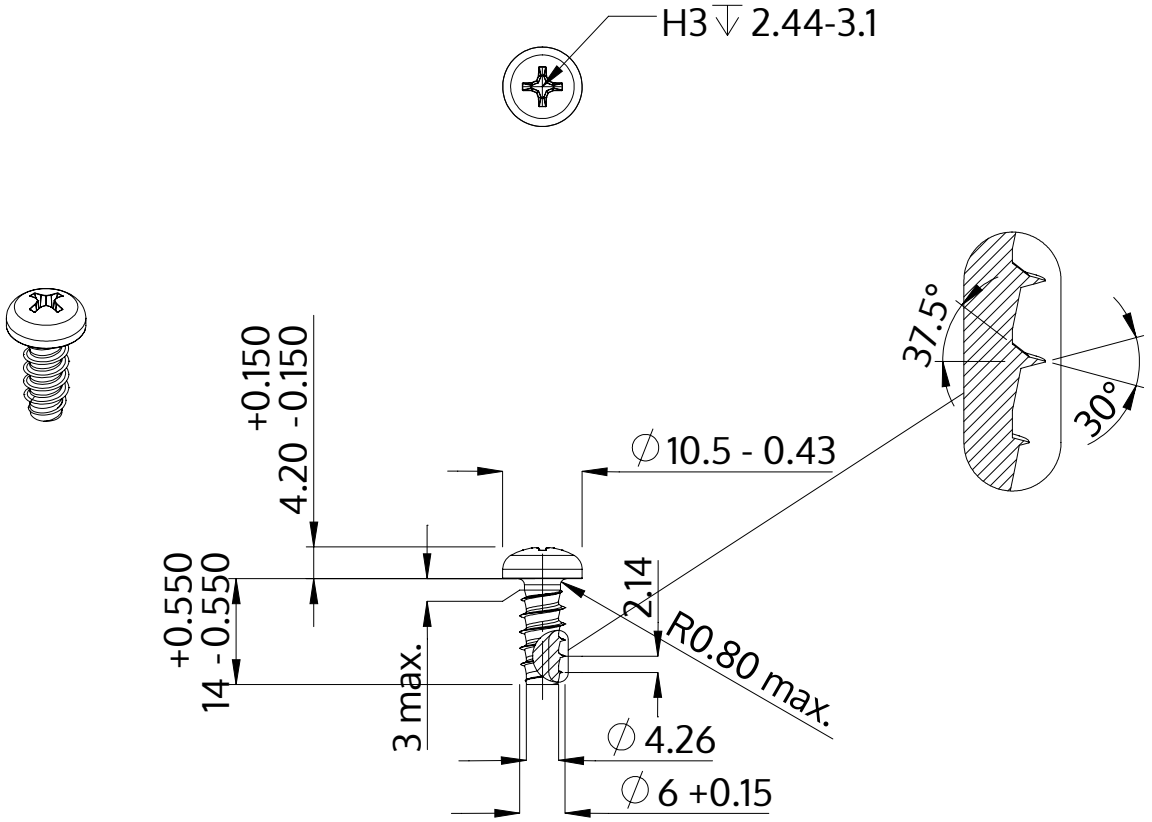

Descrição	STP32 6.0x14.0 - H3
Material	inox A2
Superfície	Decapado e passivado
Peso	3.782 kg / 1000 peças

SCREWERK	**STP320600140E**	
Desenho Métrico A4	Escala 1:1	2024-10