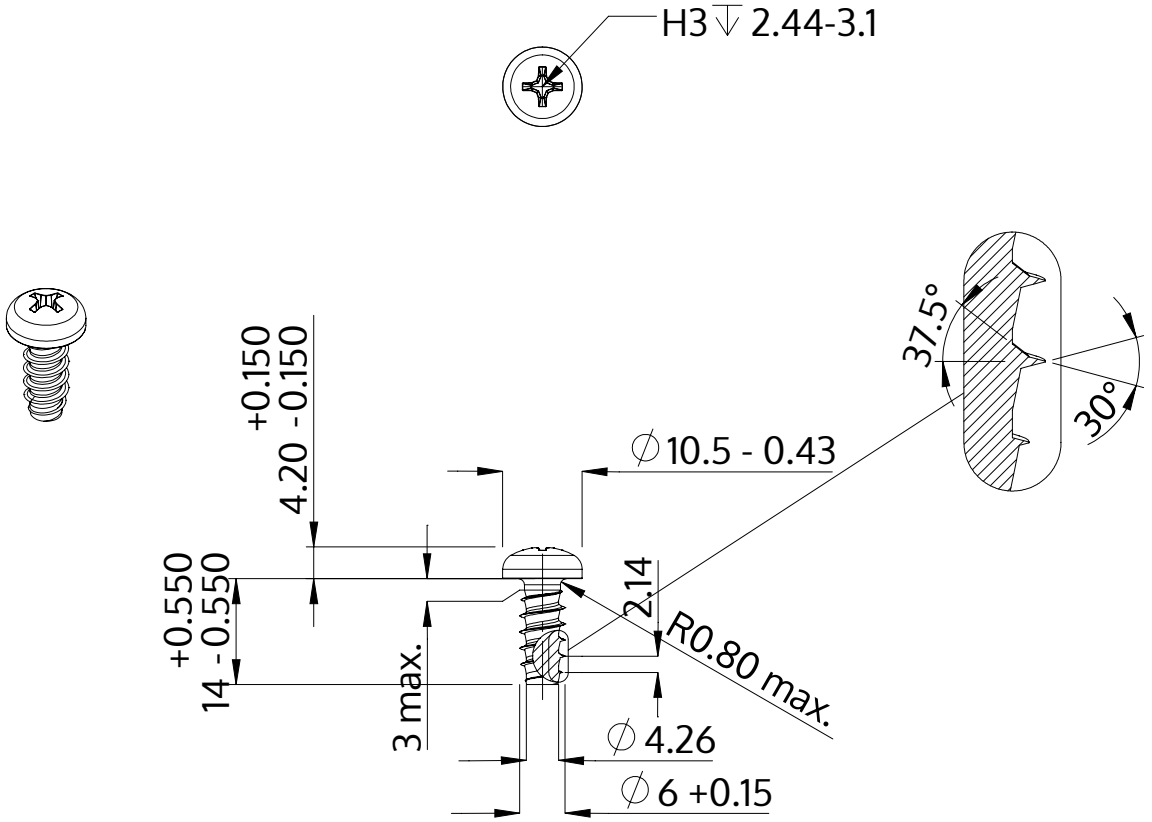

Popis	STP32 6.0x14.0 - H3
Materiál	Nerezová ocel A2
Povrch	holá, mořená a pásová ocel
Hmotnost	3.782 kg / 1000 Kus

SCREWERK	**STP320600140E**	
Metric výkres A4	Měřítko None:1	2024-04