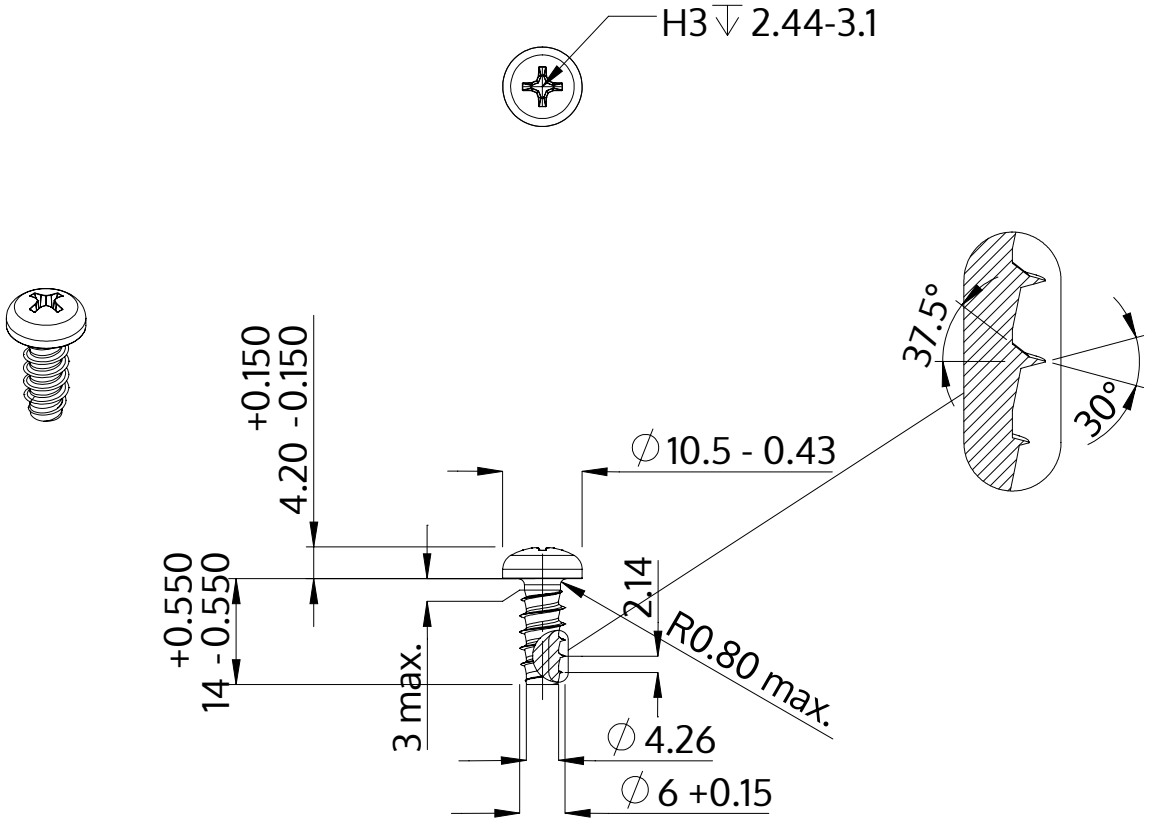

Opis	STP32 6.0x14.0 - H3
Materiał	Stal szlachetna A4
Powierzchnia	Prosta, bejcowana i pasywowana
Waga	3.782 kg / 1000 sztuk

SCREWERK	**STP320600140C**	
Rysunek metryczny A4	Skala None:1	2024-04