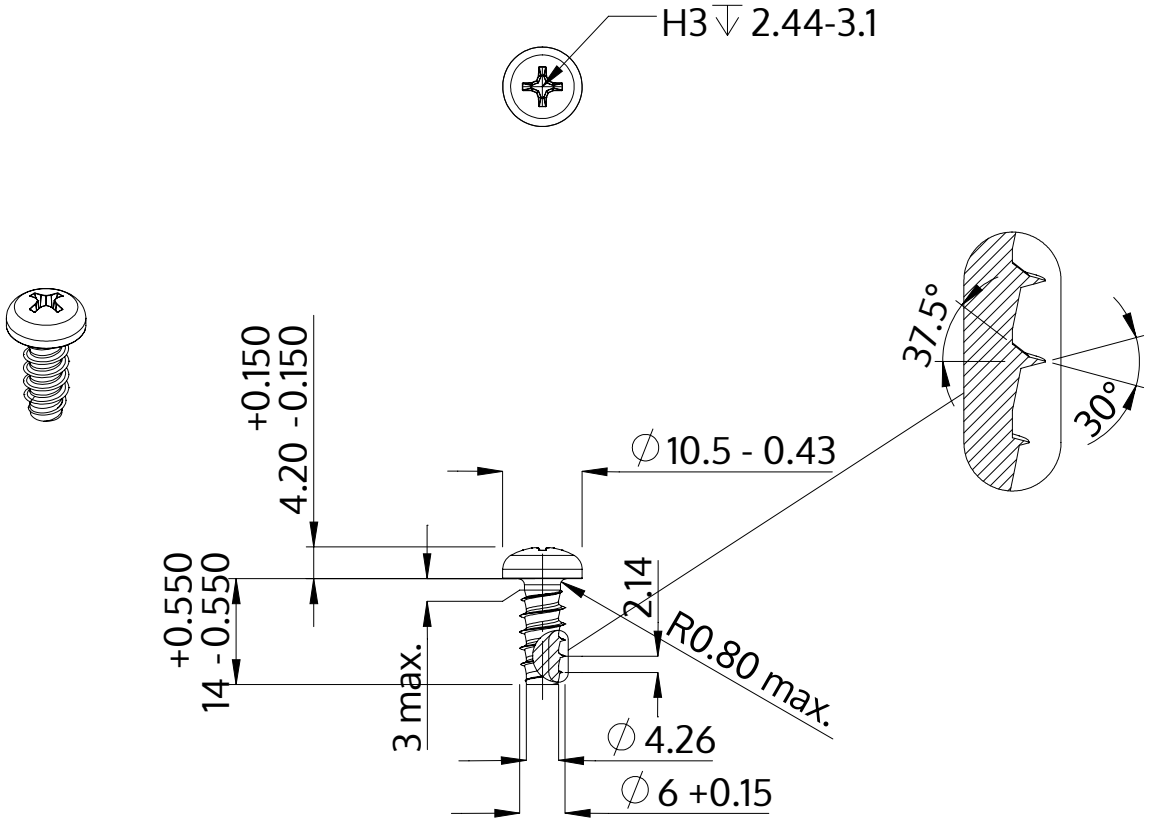

Beschrijving	STP32 6.0x14.0 - H3
Materiaal	roestvrij staal A4
Oppervlak	blank, geetst en gepassieveerd
Gewicht	3.782 kg / 1000 stuk

SCREWERK	**STP320600140C**	
Metrische tekening A4	Schaal None:1	2024-04