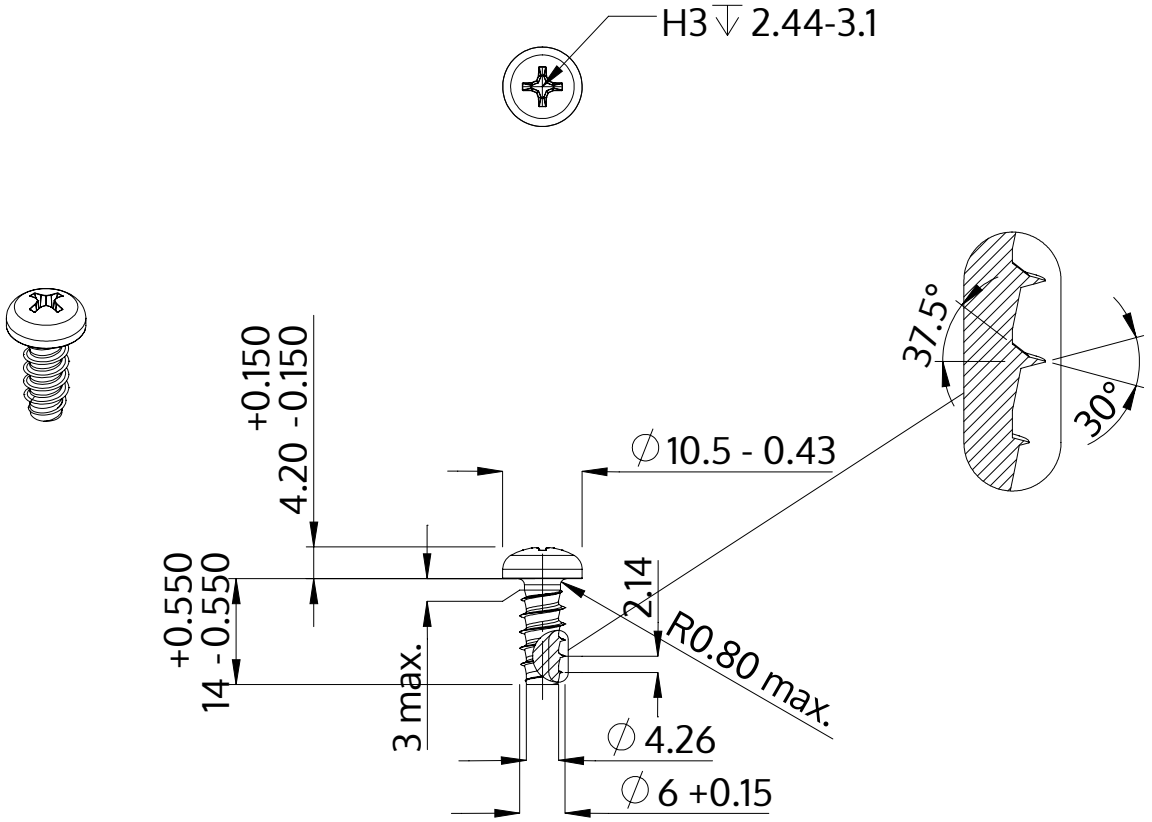

Beschrijving	STP32 6.0x14.0 - H3
Materiaal	veredeld staal
Oppervlak	ZnNi zwart-gepassiveerd, getempert, verzegeld
Gewicht	3.782 kg / 1000 stuk

SCREWERK	**STP320600140B**	
Metrische tekening A4	Schaal 1:1	2024-10