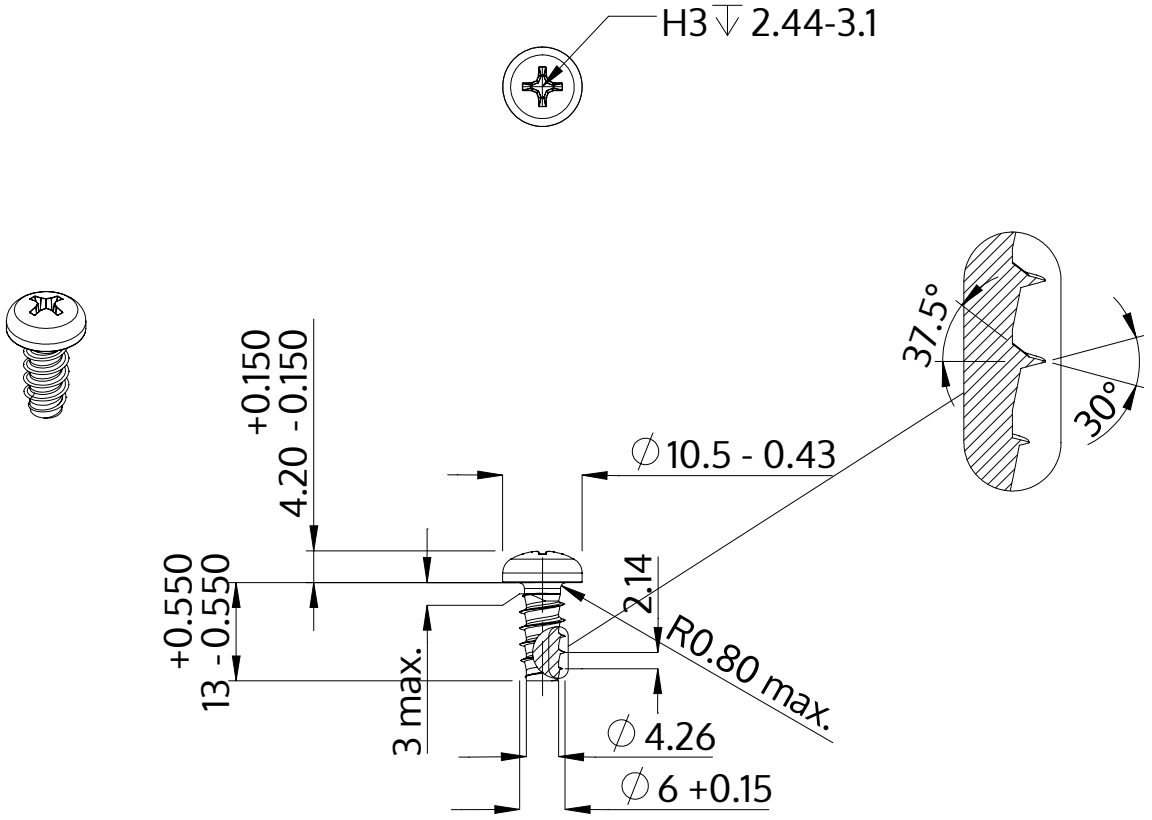

Descrizione	STP32 6.0x13.0 - H3
Materiale	acciaio, temprato
Superficie	zincato 5-7 micron, ricotto, blu / trasparente passivato
Peso	3.647 kg / 1000 pezzi

SCREWERK	**STP320600130S**	
Disegno metrico A4	Scala 1:1	2024-10