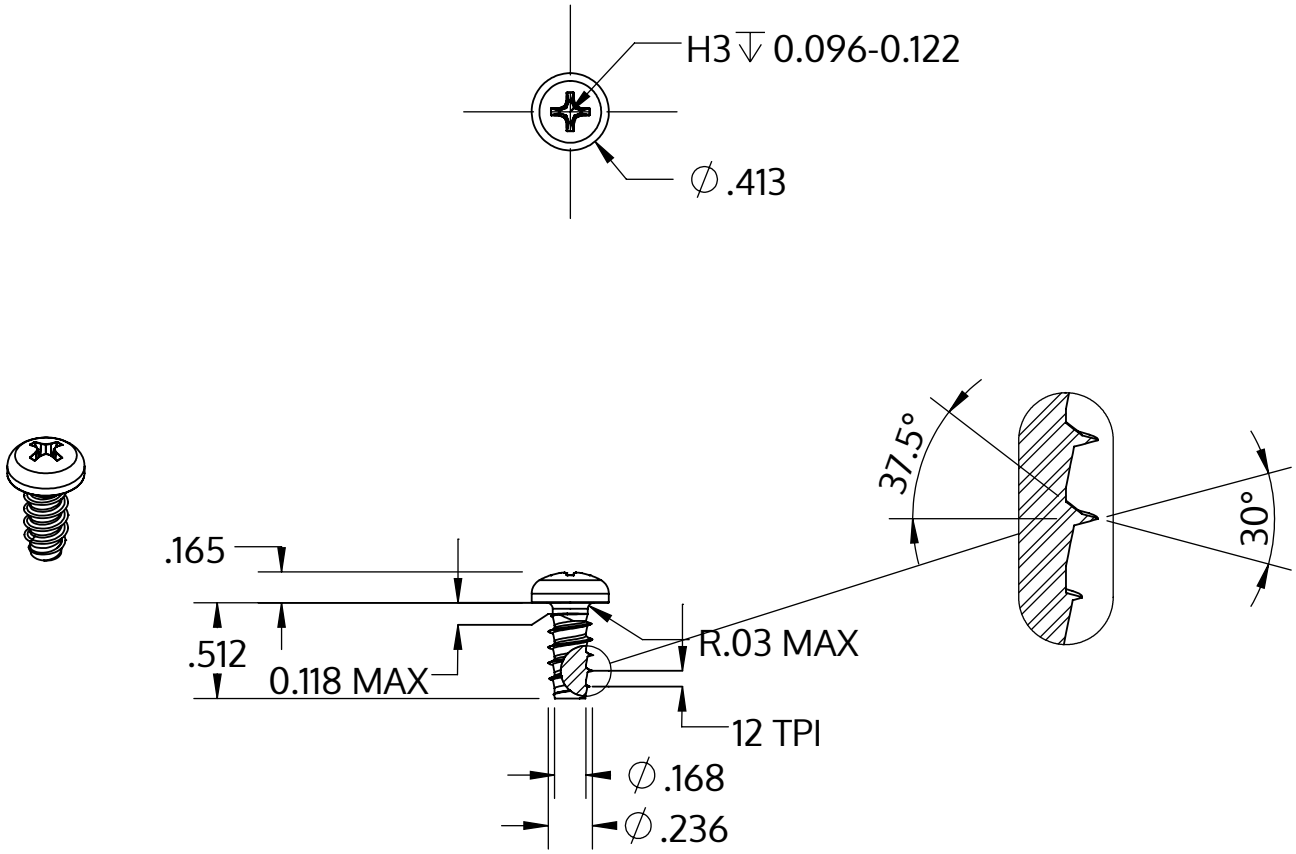

Metric size	M6 x 2.14 mm
US size (converted)	#0.236-12
	Tolerances [inch]
Length	+/- 0.021
Head diameter	+0 / -0.016
Head height	+/- 0.005
Thread diameter	+0.005 / -0

Descrizione	STP32 6.0x13.0 - H3
Materiale	acciaio, temprato
Superficie	zincato 5-7 micron, ricotto, blu / trasparente passivato
Peso	3.647 kg / 1000 pezzi

SCREWERK	**STP320600130S**	
_Zoll Zeichnung Größe A	Scala 1:1	2024-10