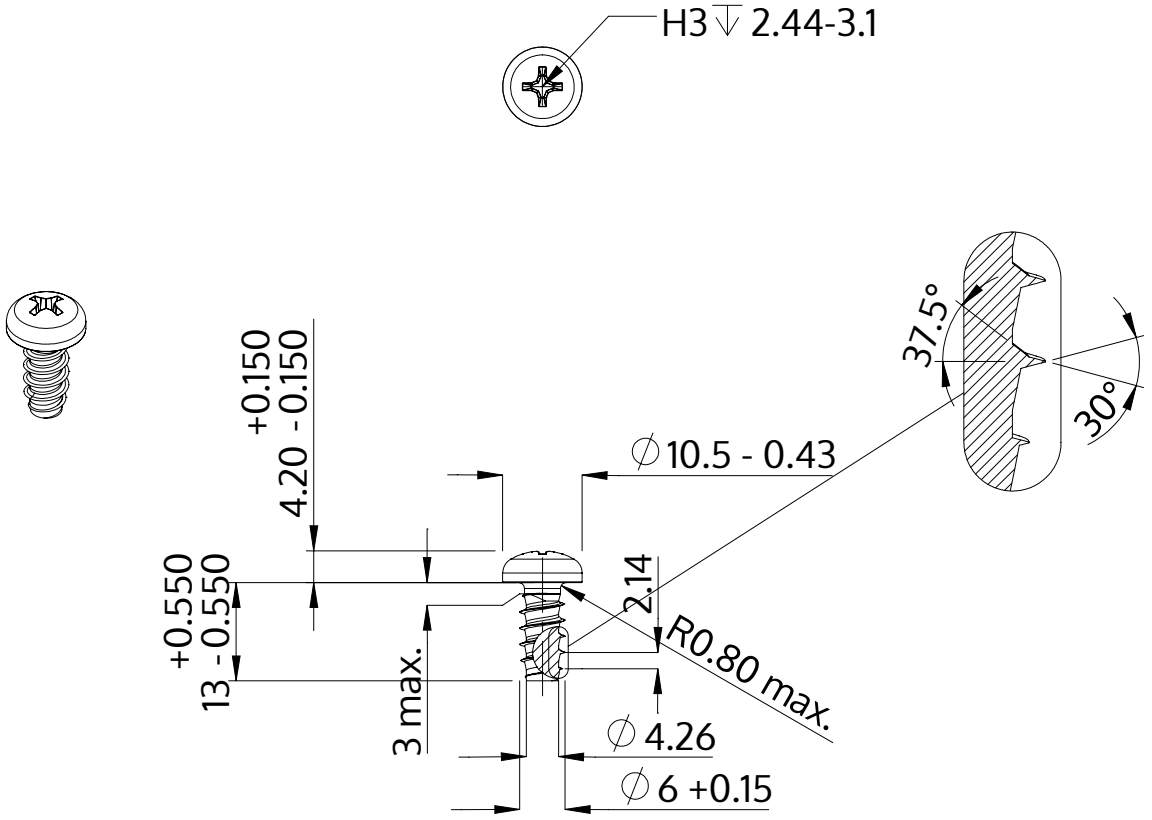


| | |
|---|---|
| Beschrijving | STP32 6.0x13.0 - H3 |
| Materiaal | roestvrij staal A2 |
| Oppervlak | blank, geetst en gepassieveerd |
| Gewicht | 3.647 kg / 1000 stuk |

| | | |
|---|---|---|
| SCREWERK | **STP320600130E** | |
| Metrische tekening A4 | Schaal 1:1 | 2024-10 |