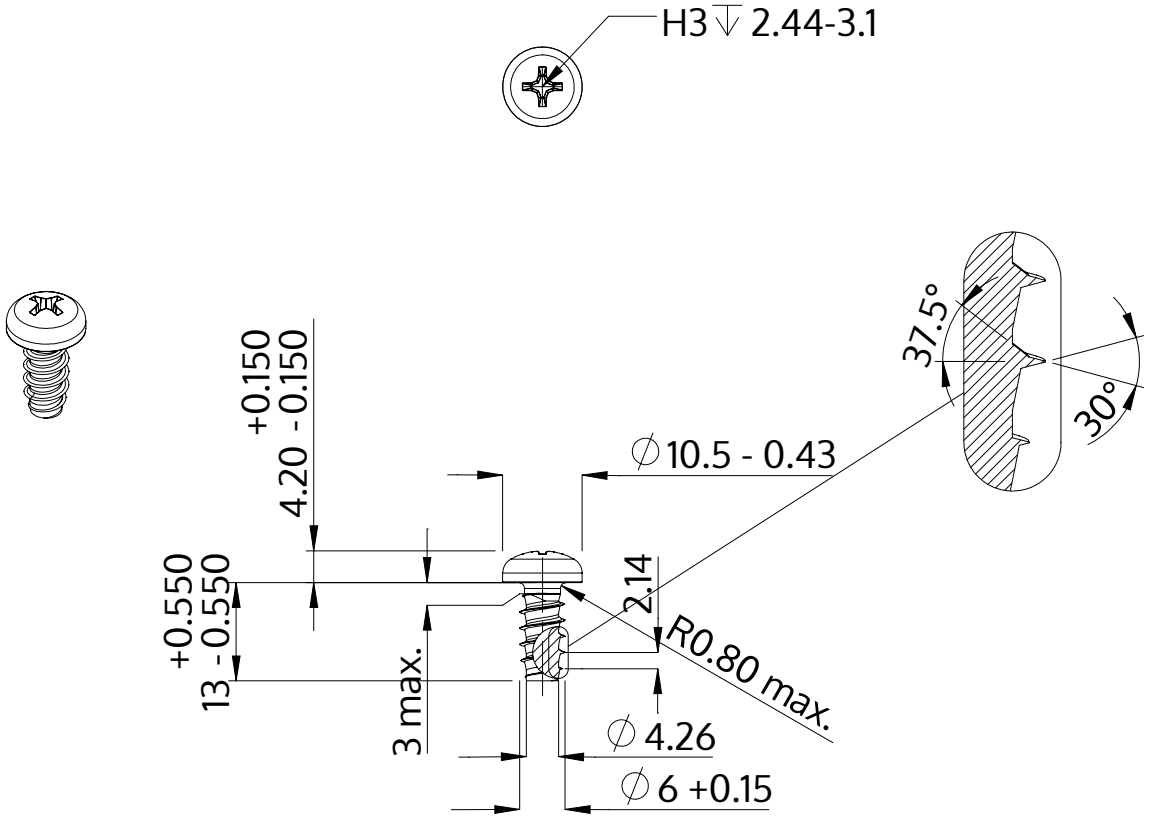

Popis	STP32 6.0x13.0 - H3
Materiál	Nerezová ocel A2
Povrch	holá, mořená a pásová ocel
Hmotnost	3.647 kg / 1000 Kus

SCREWERK	**STP320600130E**	
Metric výkres A4	Měřítko None:1	2024-04