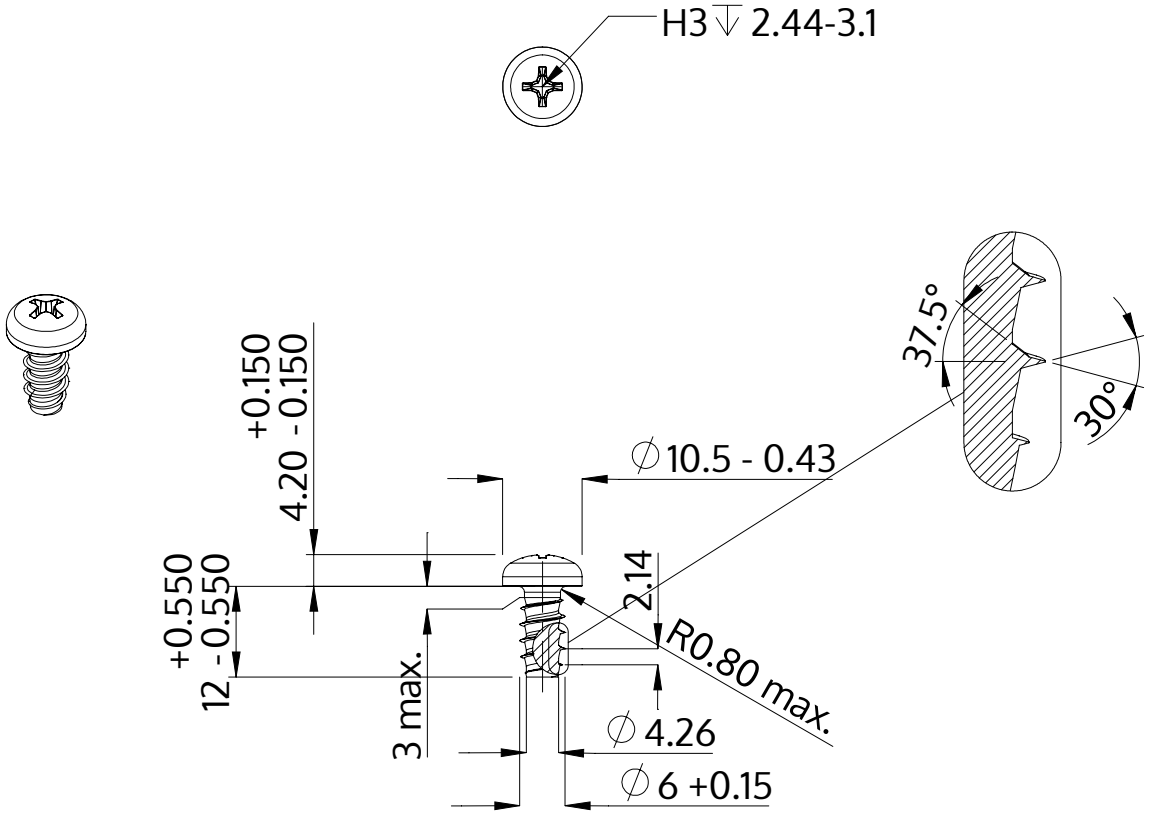

Beskrivning	STP32 6.0x12.0 - H3
Material	rostfritt stål A4
Yta	blank och passiviserad
Vikt	3.511 kg / 1000 styck

SCREWERK	**STP320600120C**	
Metrisk skiss A4	Skala 1:1	2024-10