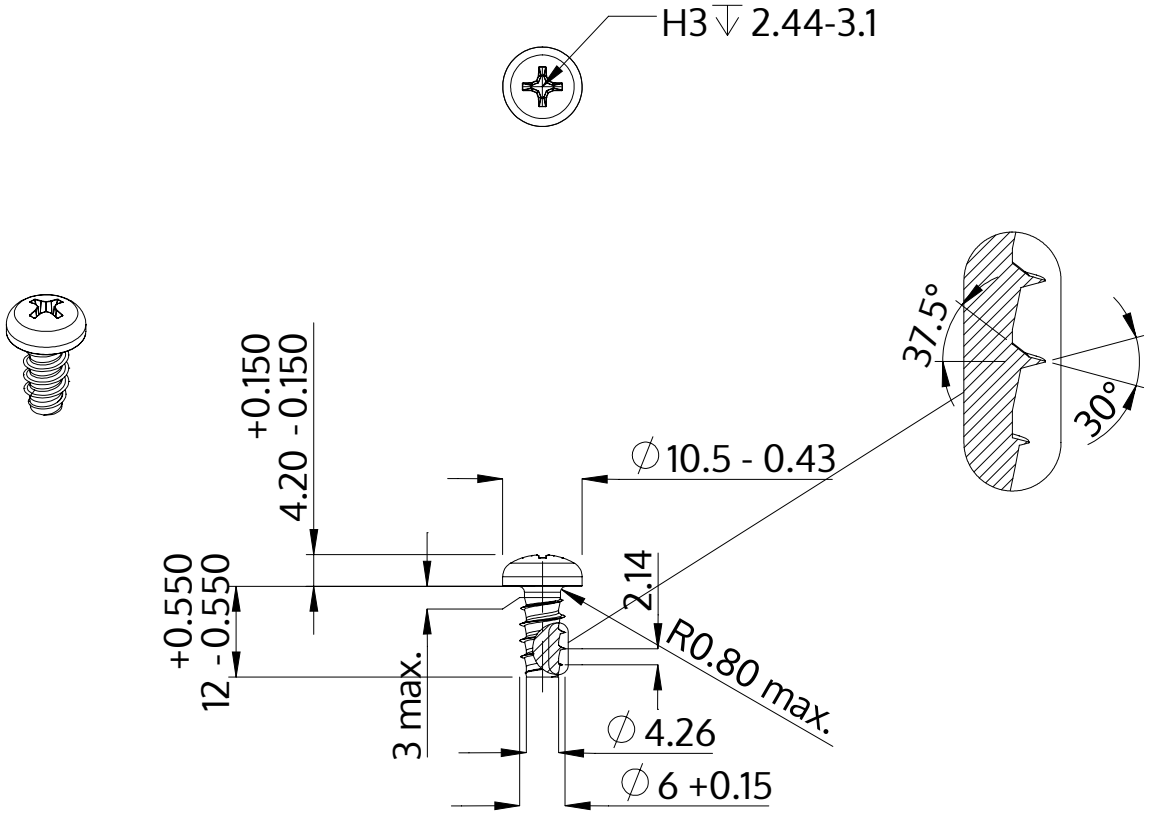

Descrizione	STP32 6.0x12.0 - H3
Materiale	acciaio inossidabile A4
Superficie	bianco-decapato e passivato
Peso	3.511 kg / 1000 pezzi

SCREWERK	**STP320600120C**	
Disegno metrico A4	Scala None:1	2024-04