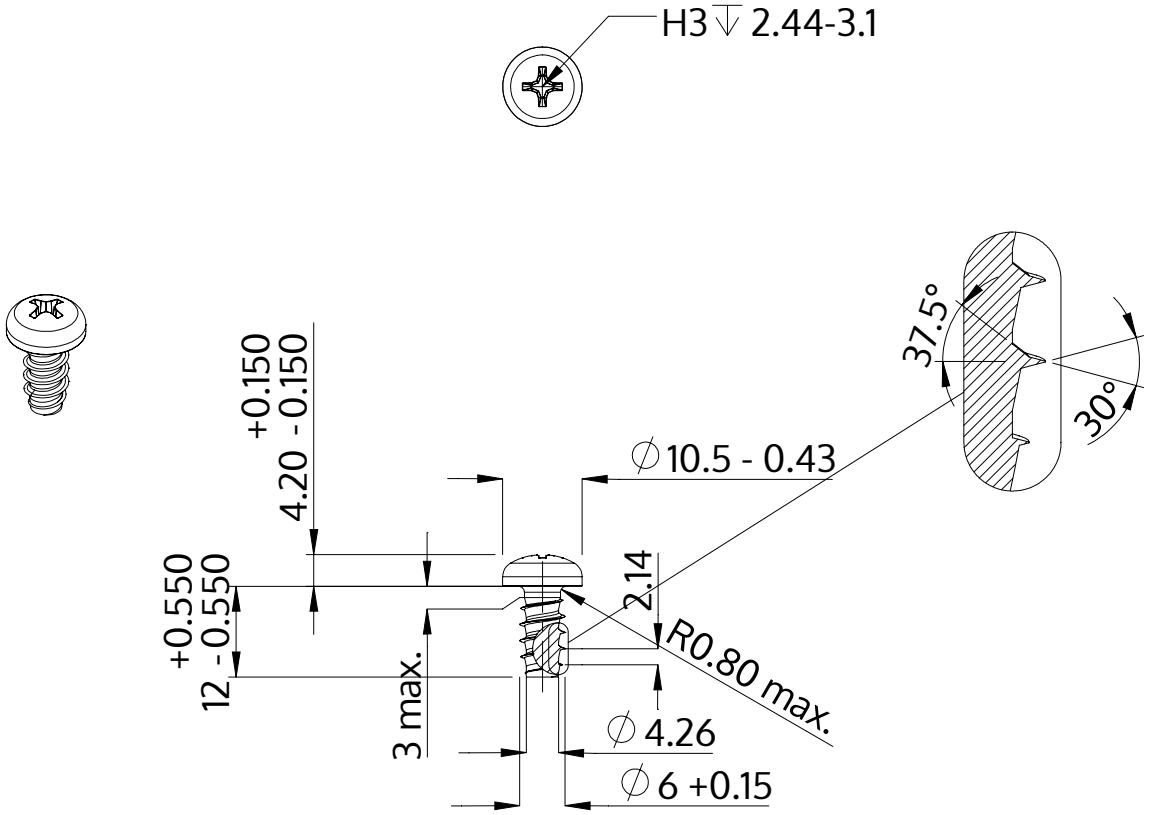

Descripción	STP32 6.0x12.0 - H3
Material	Acero Inoxidable
Superficie	Laminado brillante, barnizado y pasivado
Peso	3.511 kg / 1000 Piezas

SCREWERK	**STP320600120C**	
Diseño métrico	Escalada None:1	2024-04