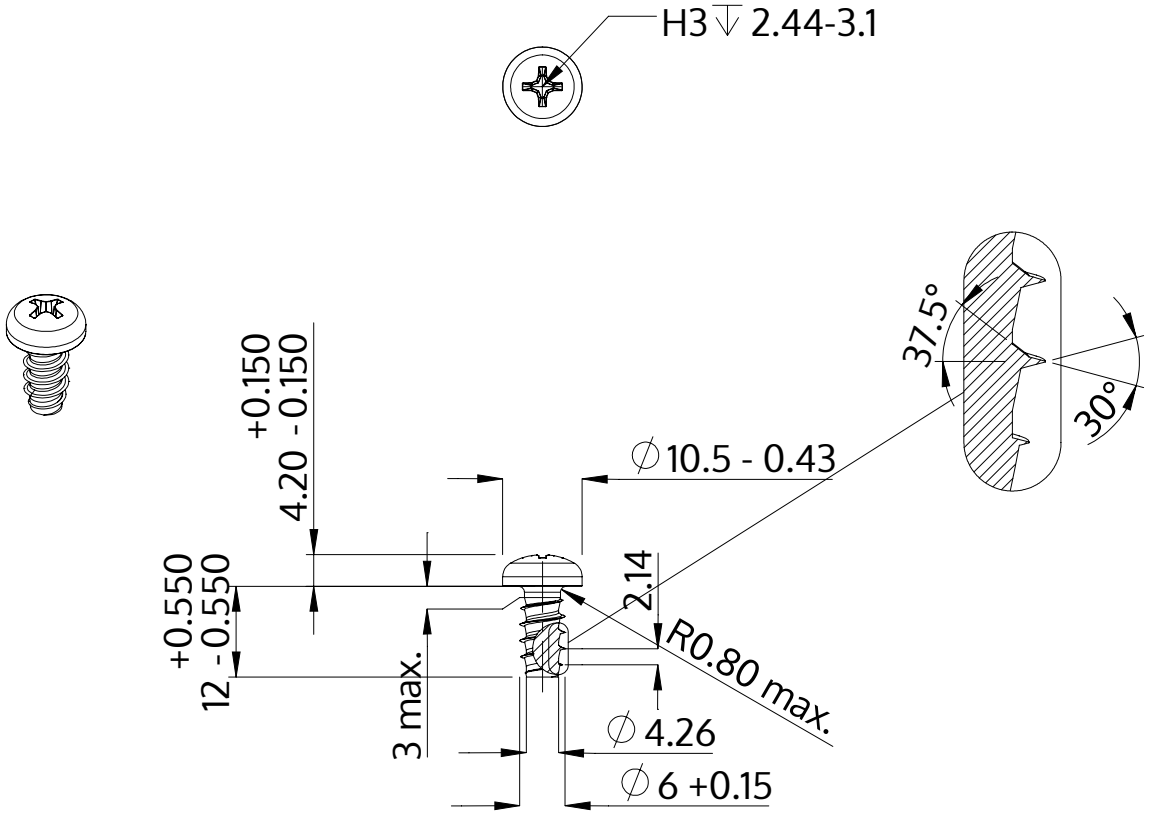

Beschreibung	STP32 6.0x12.0 - H3
Werkstoff	Stahl, vergütet
Oberfläche	ZnNi min. 5µm, schwarz passiviert, getempert, versiegelt
Gewicht	3.511 kg / 1000 Stück

SCREWERK	**STP320600120B**	
Metrische Zeichnung A4	Skalierung 1:1	2024-10