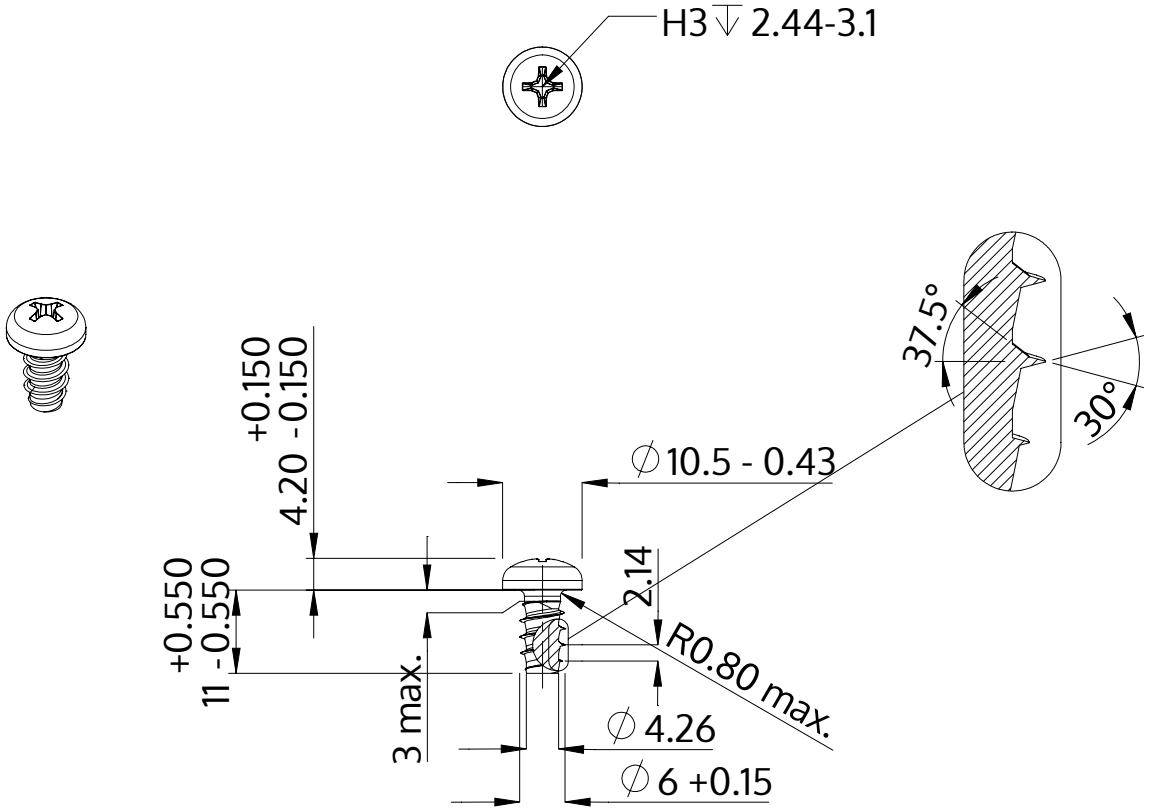

Descripción	STP32 6.0x11.0 - H3
Material	Acero, endurecido
Superficie	galvanizado 5-7 micras, recocido, azul / pasivado transparente
Peso	3.375 kg / 1000 Piezas

SCREWERK	**STP320600110S**	
Diseño métrico	Escalada None:1	2024-04