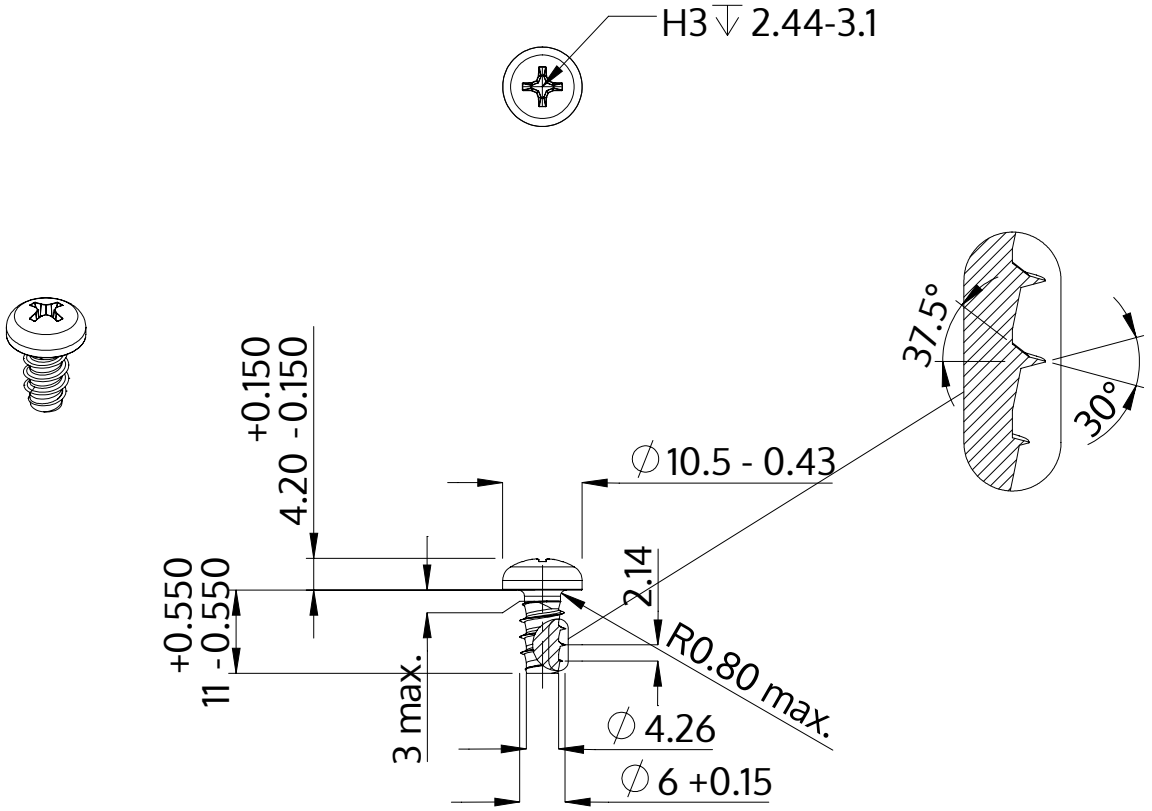

Descrizione	STP32 6.0x11.0 - H3
Materiale	acciaio inossidabile A2
Superficie	bianco-decapato e passivato
Peso	3.375 kg / 1000 pezzi

SCREWERK	**STP320600110E**	
Disegno metrico A4	Scala 1:1	2024-10