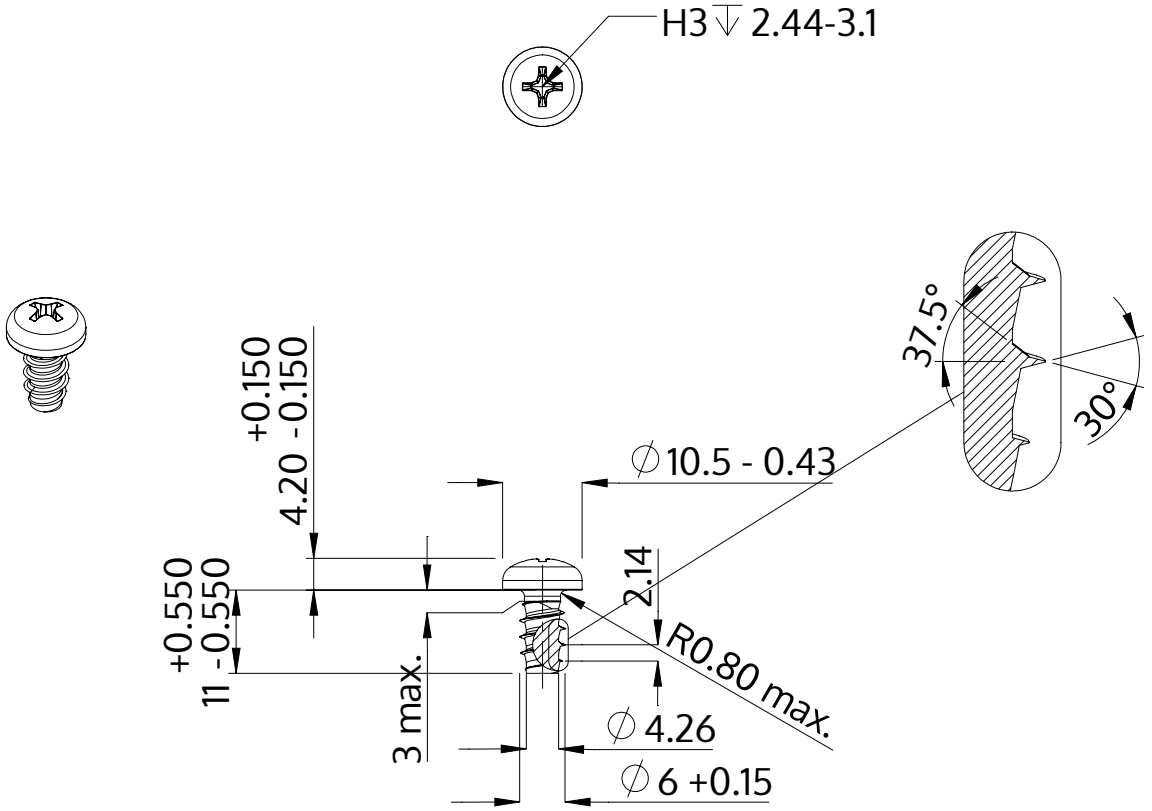

Descripción	STP32 6.0x11.0 - H3
Material	Acero Inoxidable A2
Superficie	Laminado brillante, barnizado y pasivado
Peso	3.375 kg / 1000 Piezas

SCREWERK	**STP320600110E**	
Diseño métrico	Escalada 1:1	2024-10