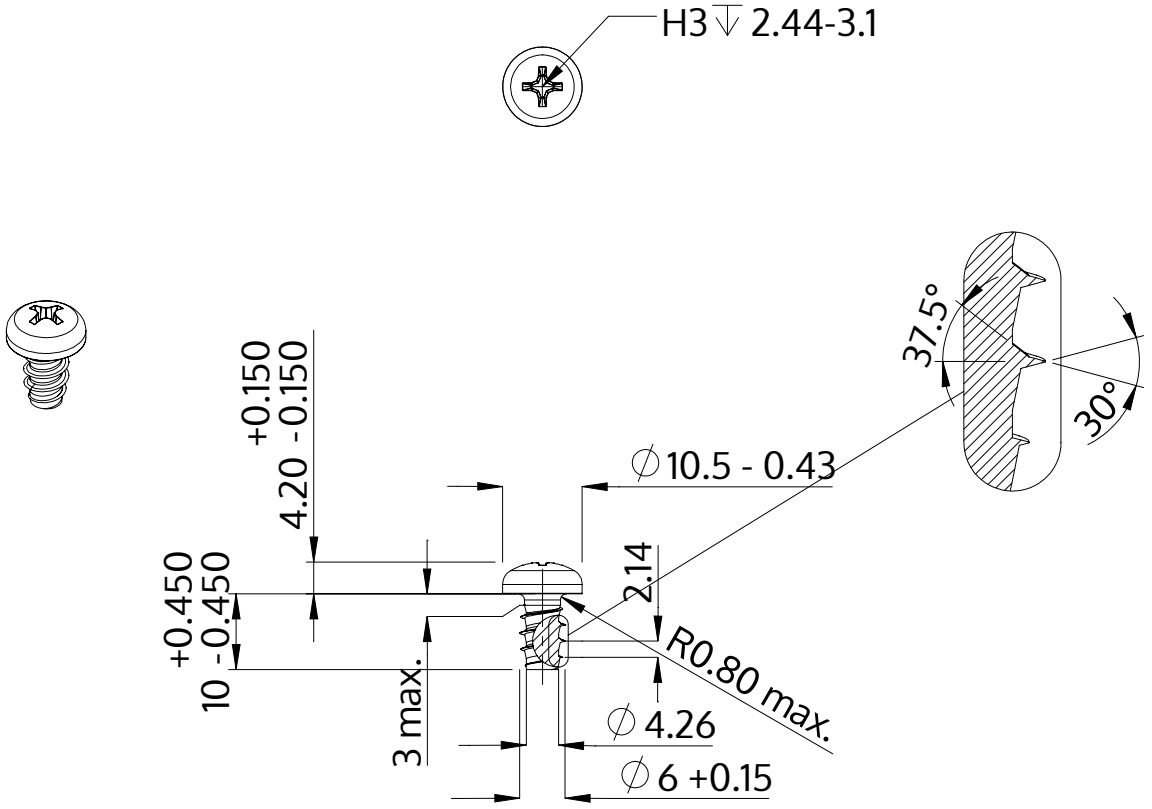

Beskrivelse	STP32 6.0x10.0 - H3
Materiale	Stål, forædlet
Overflade	galvaniseret 5-7 µm, tempret, blå / transparent passiveret
Vægt	3.240 kg / 1000 stykke

SCREWERK	**STP320600100S**	
Metrisk tegning A4	Skalering 1:1	2024-10