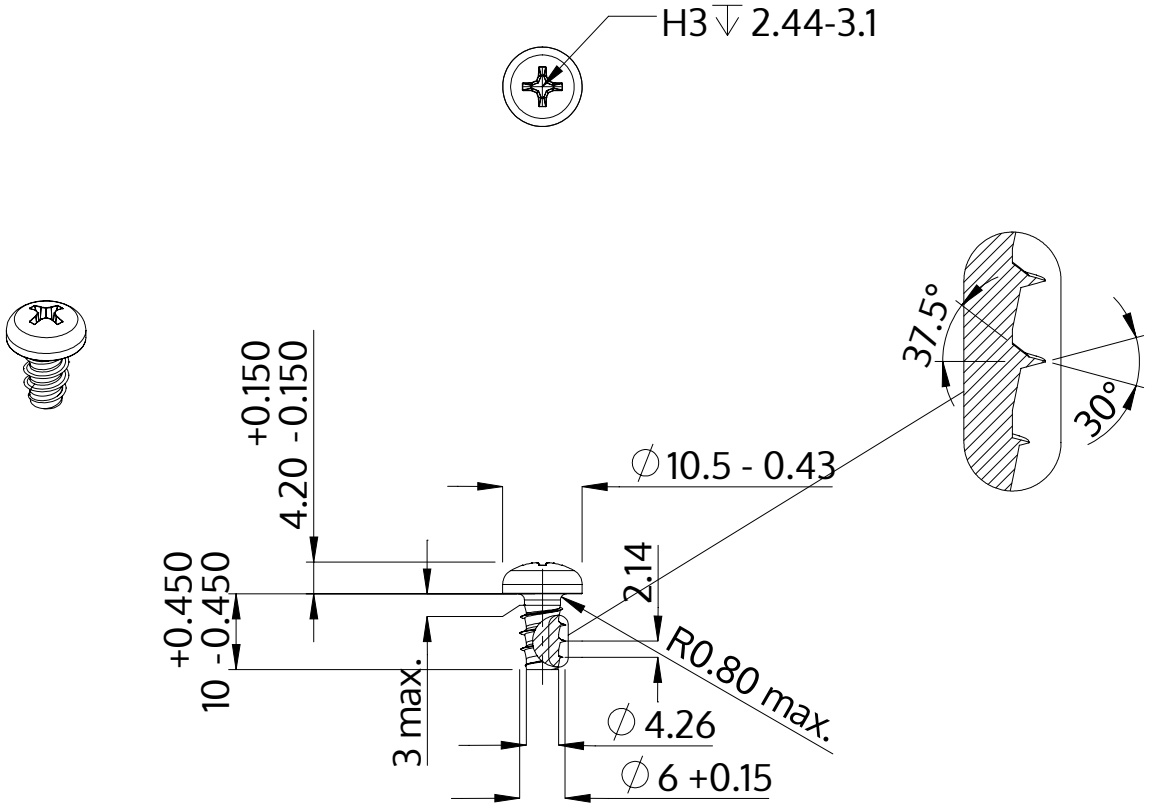

Açıklaması	STP32 6.0x10.0 - H3
Malzeme	Paslanmaz Çelik A4
Kaplama	Parlak, cilalanmış ve pasifleştirilmiştir
Ağırlık	3.240 kg / 1000 Adet

SCREWERK	**STP320600100C**	
Metrik çizim A4	Ölçeklendirme 1:1	2024-10