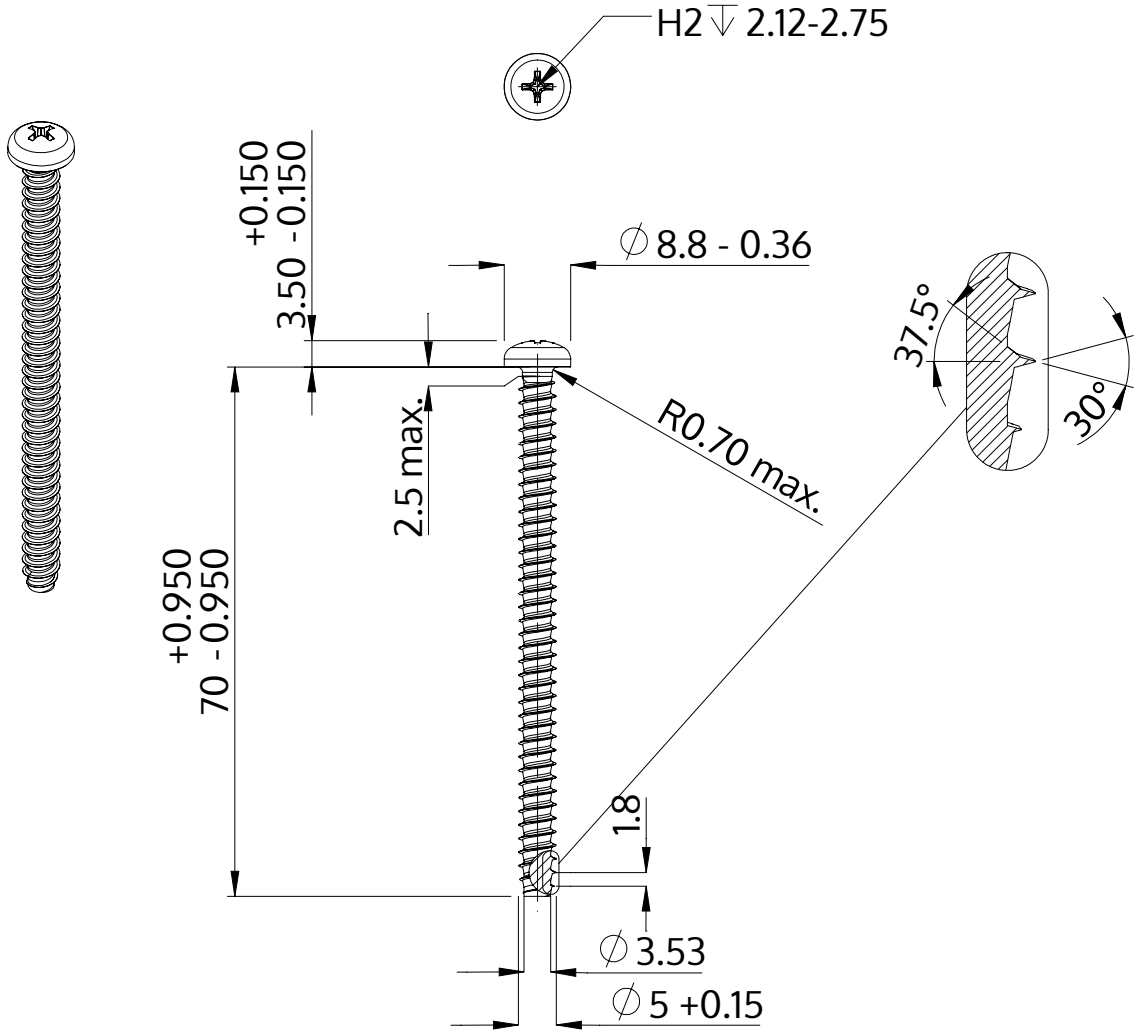


| | |
|---|---|
| Beskrivelse | STP32 5.0x70.0 - H2 |
| Materiale | Stål, forædlet |
| Overflade | ZnNi sort-passiveret, tempret, forseglet |
| Vægt | 7.736 kg / 1000 stykke |

| | | |
|---|---|---|
| SCREWERK | **STP320500700B** | |
| Metrisk tegning A4 | Skalering 2:1 | 2024-10 |