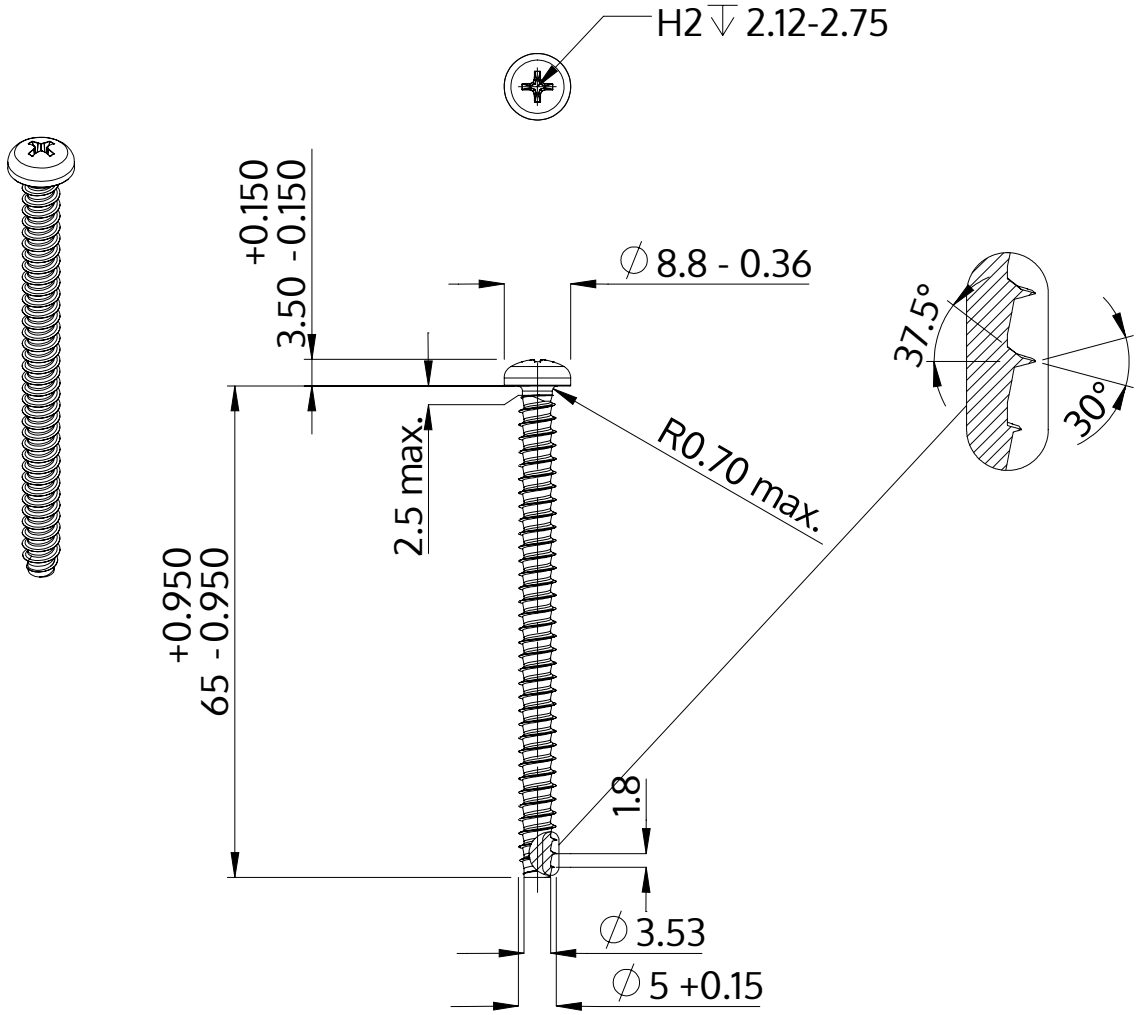

Descrição	STP32 5.0x65.0 - H2
Material	aço, endurecido
Superfície	zincado 5-7 µm, galvanizado, azul / passivado transparente
Peso	7.263 kg / 1000 peças

SCREWERK	**STP320500650S**	
Desenho Métrico A4	Escala 2:1	2024-10