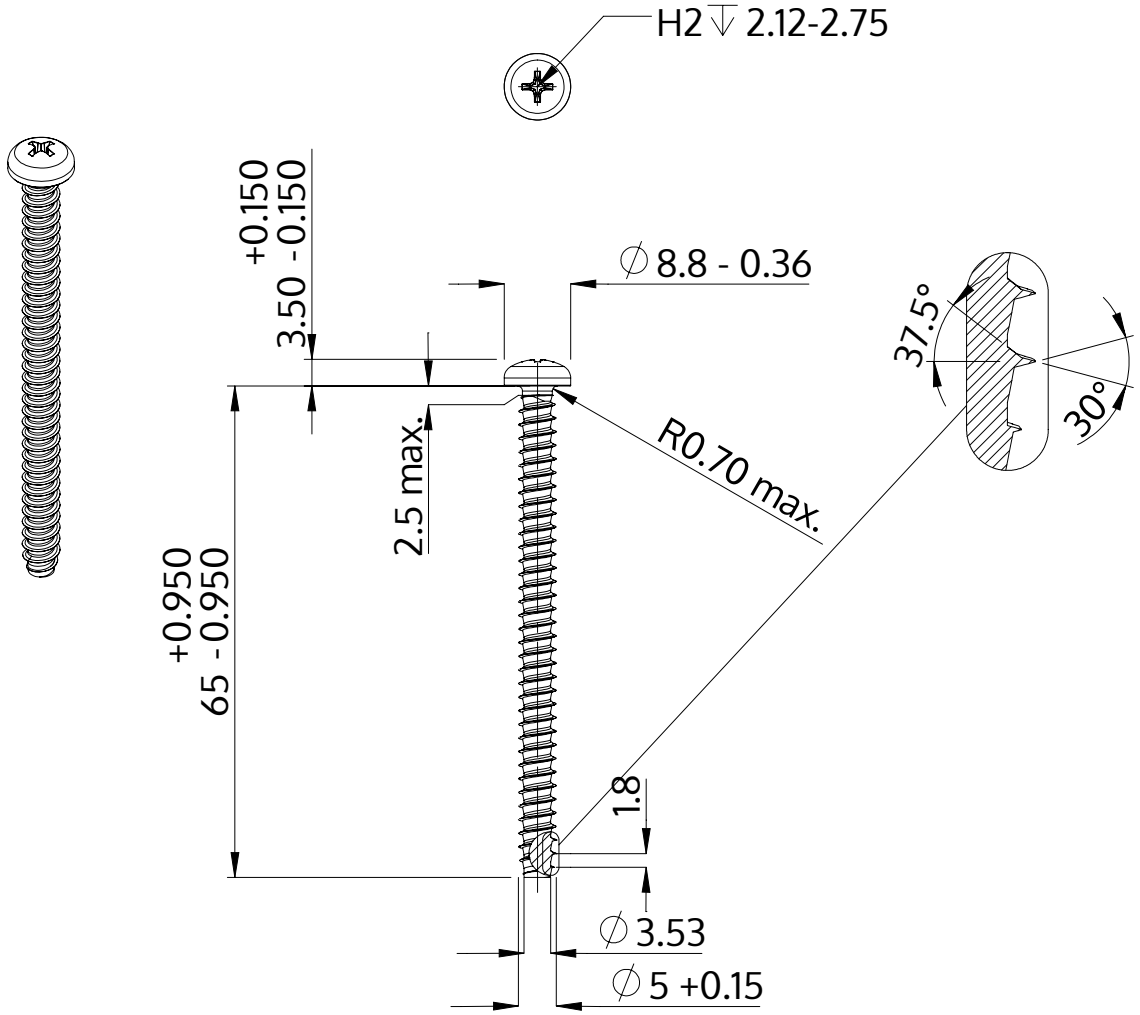

Descrição	STP32 5.0x65.0 - H2
Material	inox A2
Superfície	Decapado e passivado
Peso	7.263 kg / 1000 peças

SCREWERK	**STP320500650E**	
Desenho Métrico A4	Escala 2:1	2024-10