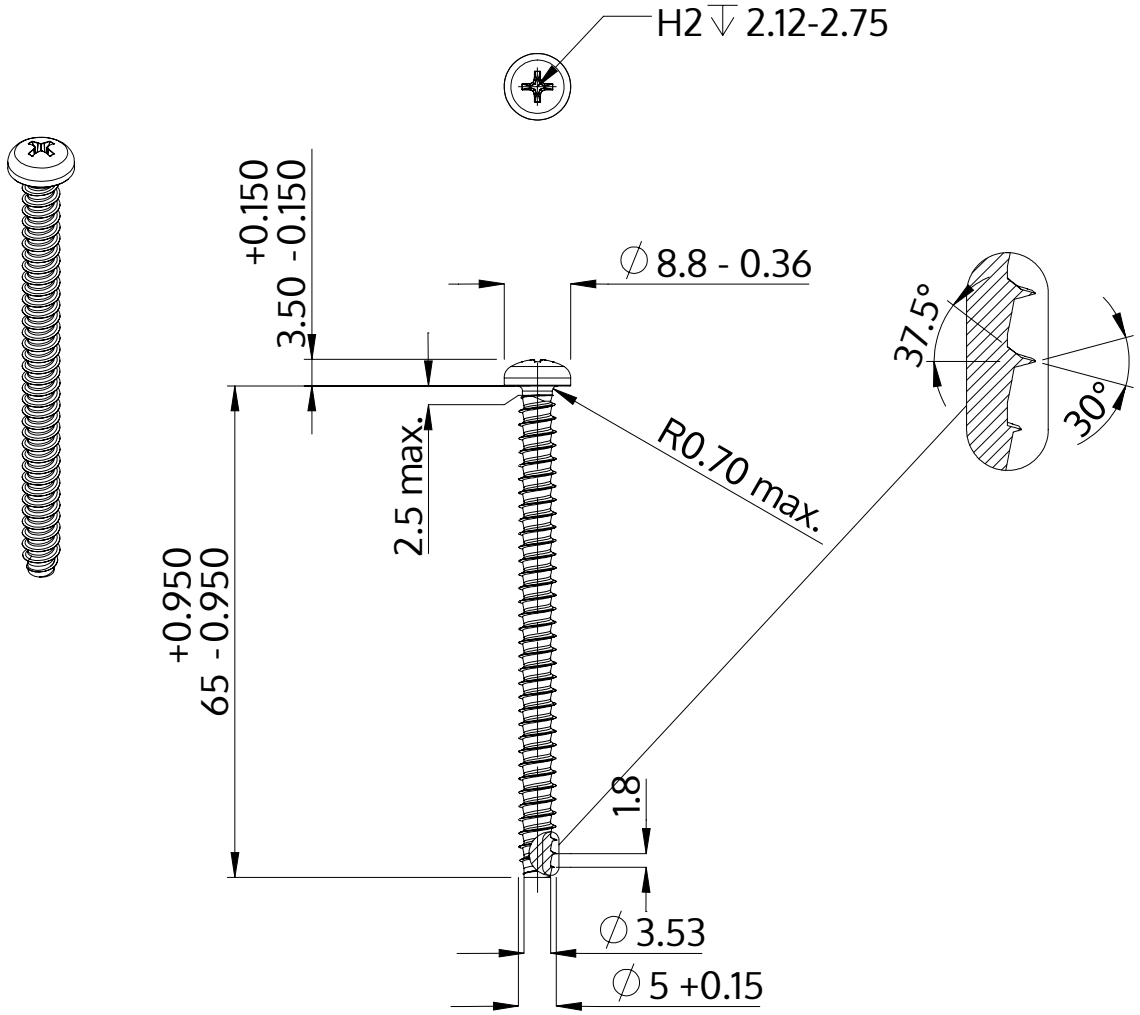

Descrizione	STP32 5.0x65.0 - H2
Materiale	acciaio inossidabile A2
Superficie	bianco-decapato e passivato
Peso	7.263 kg / 1000 pezzi

SCREWERK	**STP320500650E**	
Disegno metrico A4	Scala 2:1	2024-10