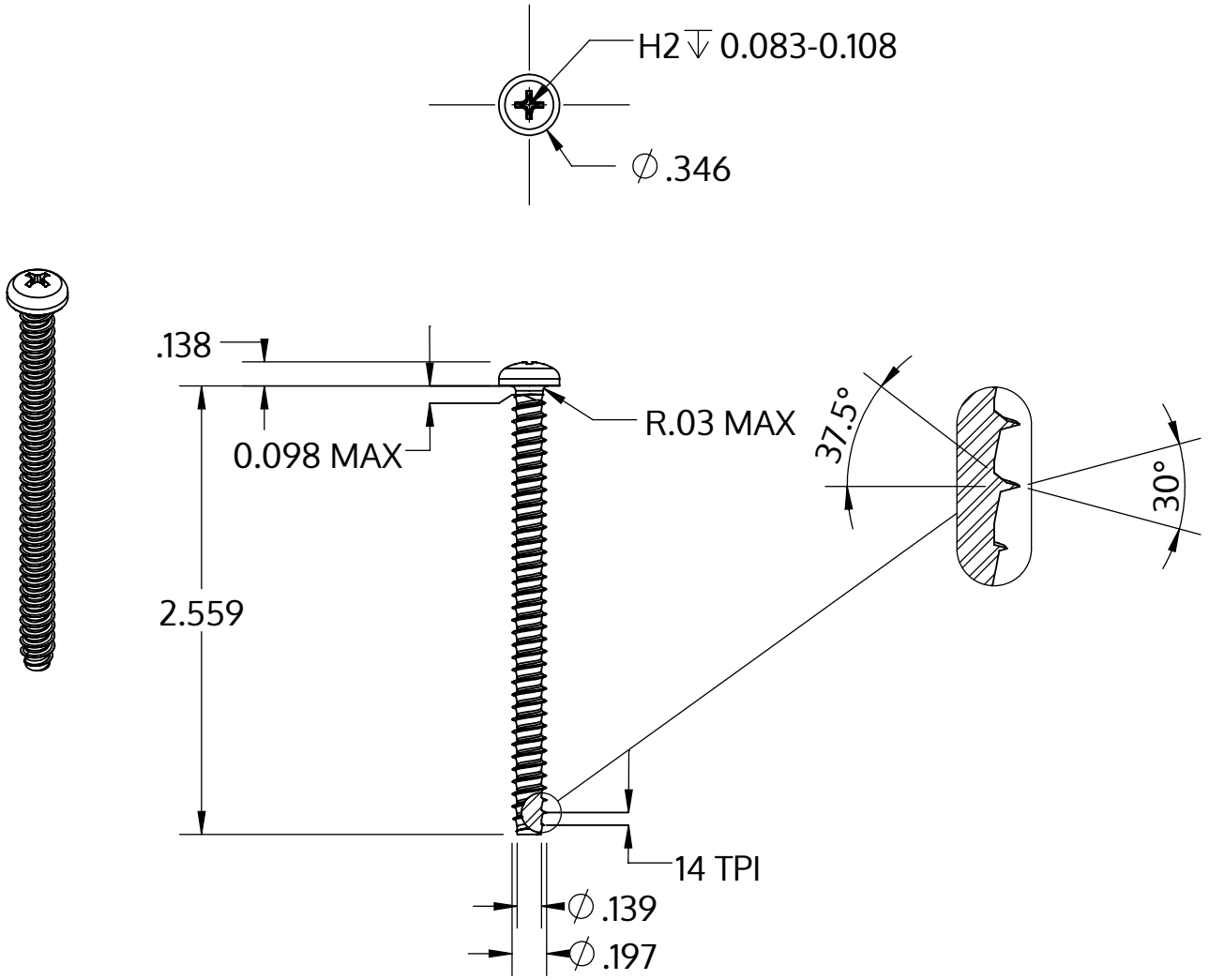

Metric size	M5 x 1.8 mm
US size (converted)	#11-14
	Tolerances [inch]
Length	+/- 0.037
Head diameter	+0 / -0.014
Head height	+/- 0.005
Thread diameter	+0.005 / -0

Beschreibung	STP32 5.0x65.0 - H2
Werkstoff	Edelstahl A2
Oberfläche	blank, gebeizt und passiviert
Gewicht	7.263 kg / 1000 Stück

SCREWERK	**STP320500650E**	
Zoll Zeichnung Größe A	Skalierung 2:1	2024-10