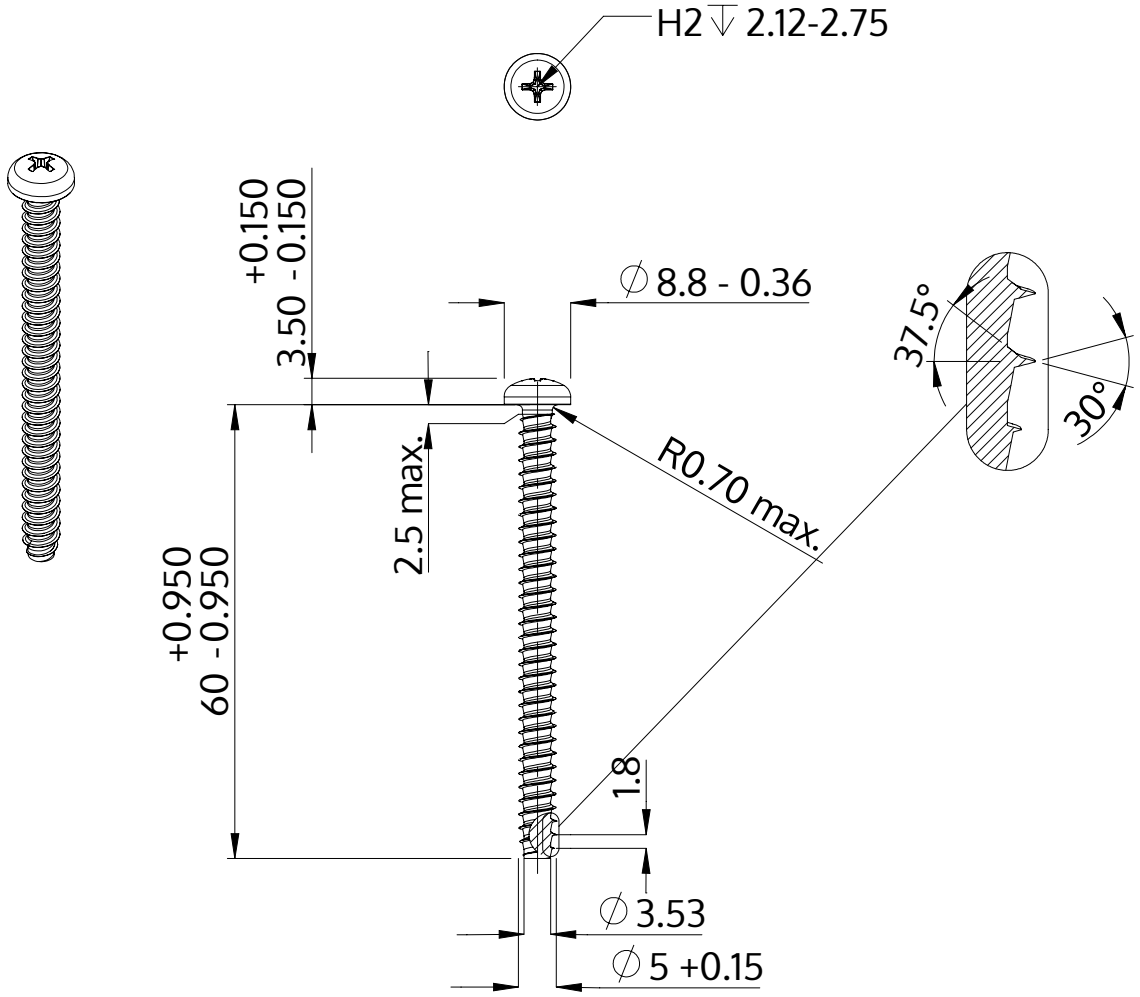

Beschreibung	STP32 5.0x60.0 - H2
Werkstoff	Stahl, vergütet
Oberfläche	verzinkt 5-7 µm, getempert, blau / transparent passiviert
Gewicht	6.790 kg / 1000 Stück

SCREWERK	**STP320500600S**	
Metrische Zeichnung A4	Skalierung 2:1	2024-10