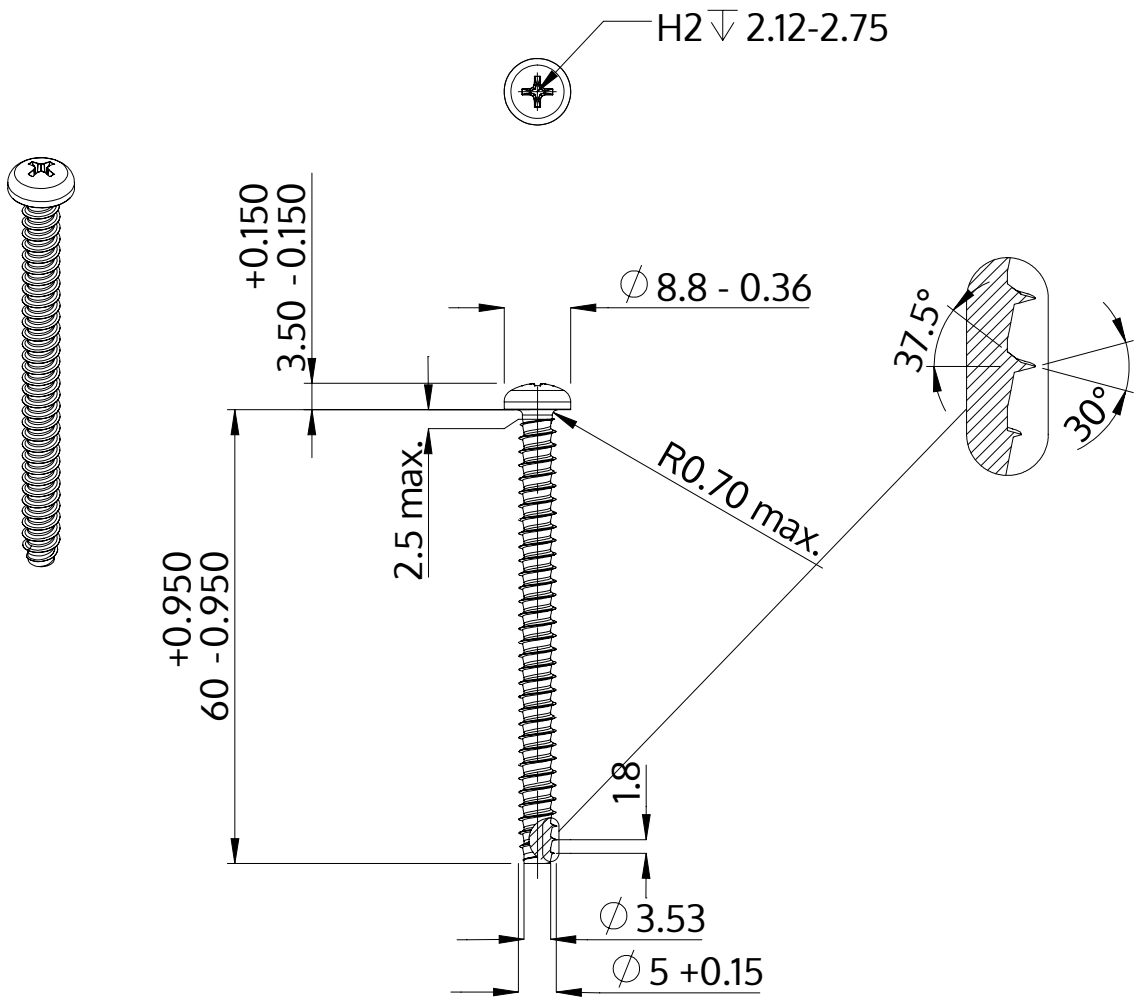

Opis	STP32 5.0x60.0 - H2
Materiał	Stal szlachetna A2
Powierzchnia	Prosta, bejcowana i pasywowana
Waga	6.790 kg / 1000 sztuk

SCREWERK	**STP320500600E**	
Rysunek metryczny A4	Skala None:1	2024-04