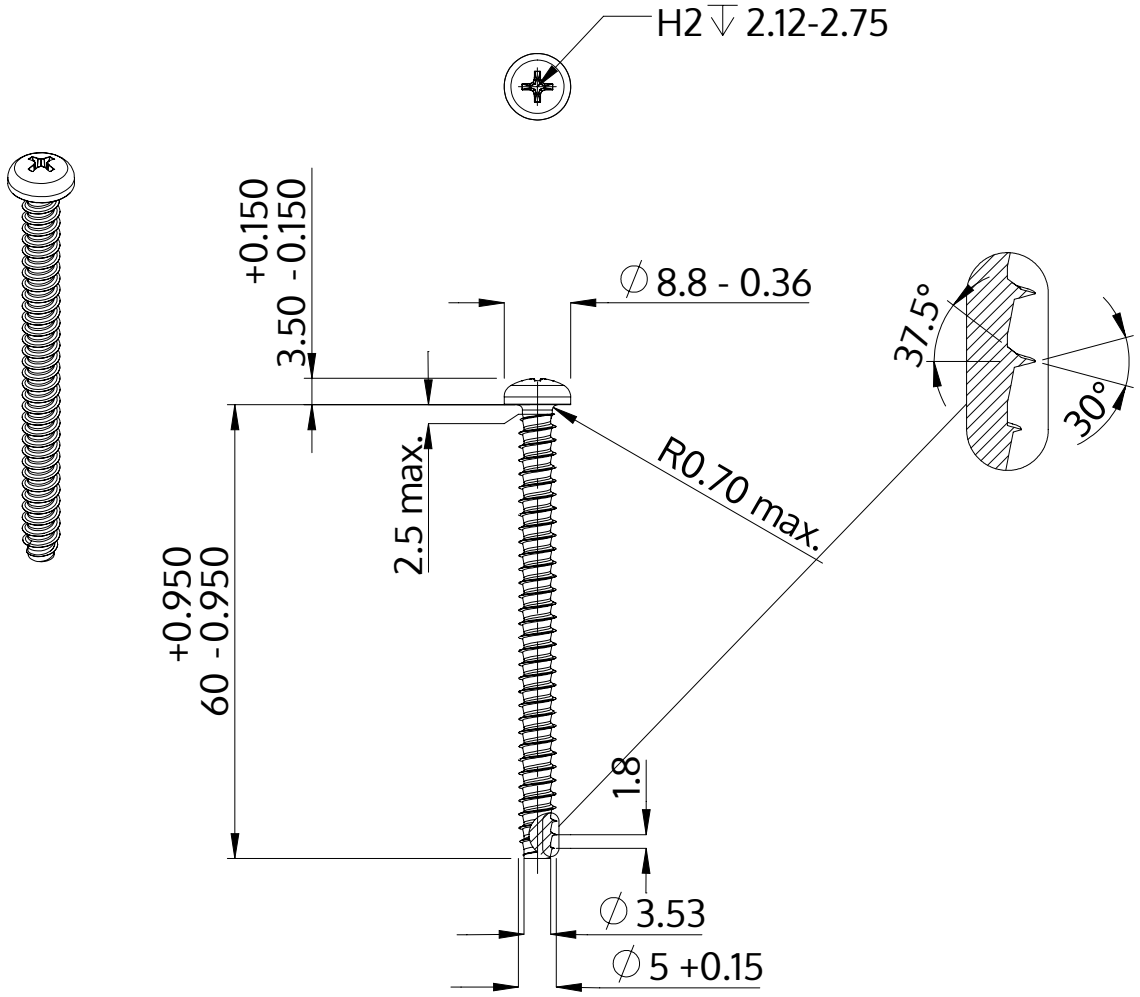

Описание	STP32 5.0x60.0 - H2
Материал	сталь, упрочненная
Поверхность	ZnNi, черная пассивировка+отжиг+масло
Вес	6.790 kg / 1000 Штука

SCREWERK	**STP320500600B**	
Метрический чертеж A4	Шкала None:1	2024-04