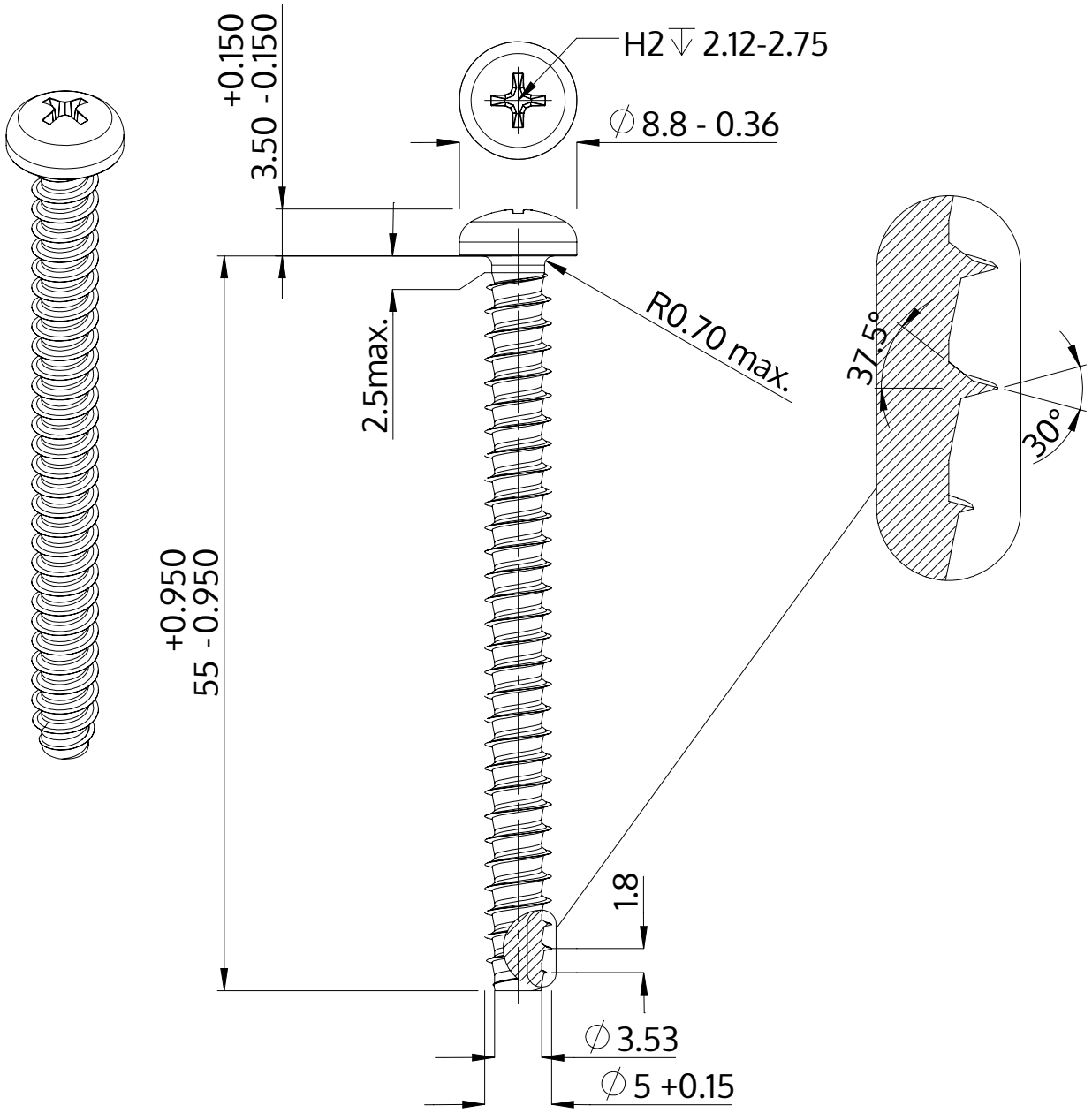

Açıklaması	STP32 5.0x55.0 - H2
Malzeme	Çelik, sertleştirilmiş
Kaplama	ZnNi siyah-pasifleştirilmiştir, temperlenmistir, kaplanmış
Ağırlık	6.317 kg / 1000 Adet

SCREWERK	**STP320500550B**	
Metrik çizim A4	Ölçeklendirme 2:1	2024-10