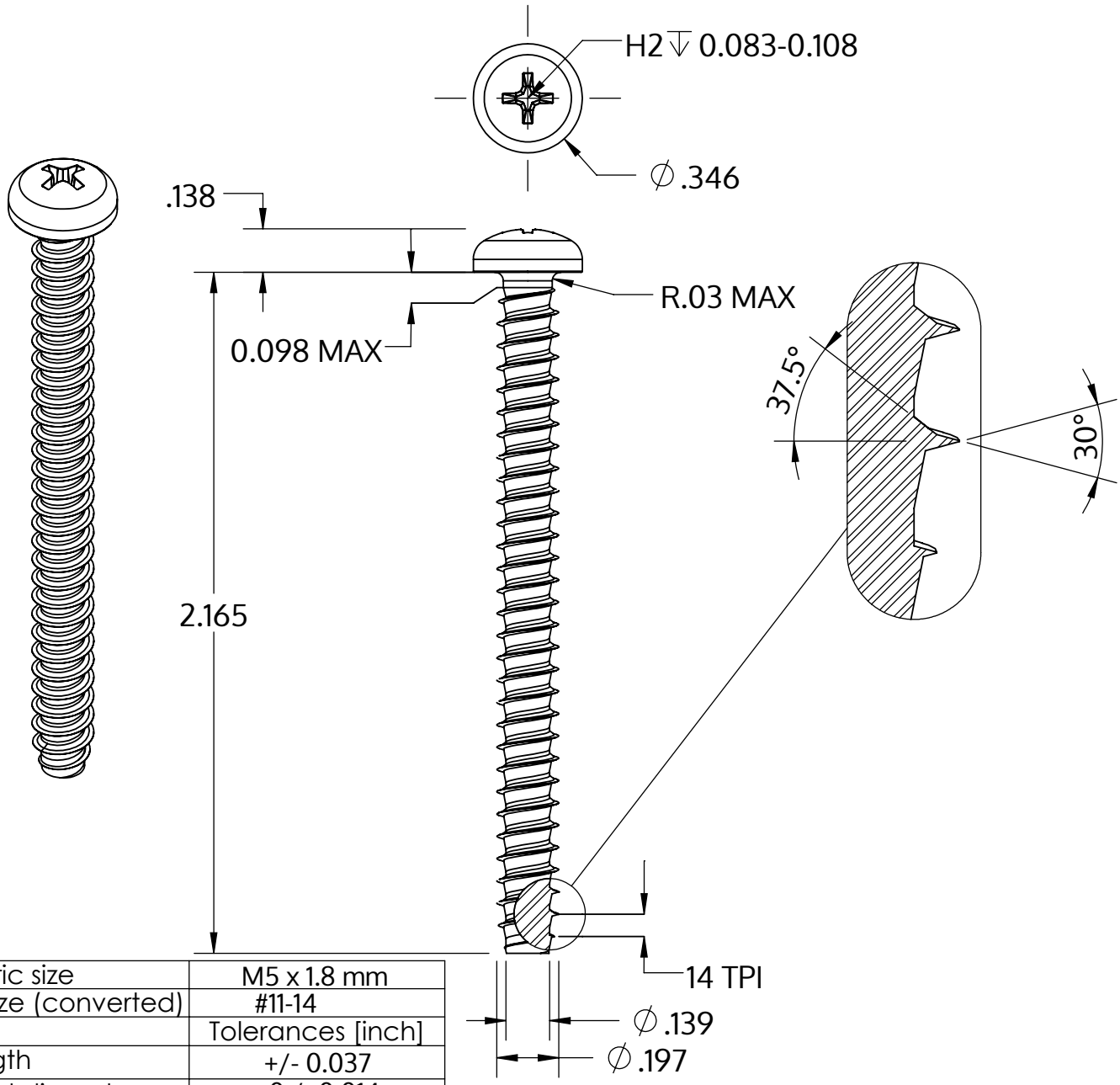

Metric size	M5 x 1.8 mm
US size (converted)	#11-14
	Tolerances [inch]
Length	+/- 0.037
Head diameter	+0 / -0.014
Head height	+/- 0.005
Thread diameter	+0.005 / -0

Açıklaması	STP32 5.0x55.0 - H2
Malzeme	Çelik, sertleştirilmiş
Kaplama	ZnNi siyah-pasifleştirilmiştir, temperlenmistir, kaplanmış
Ağırlık	6.317 kg / 1000 Adet

SCREWERK	**STP320500550B**	
_Zoll Zeichnung Größe A	Ölçeklendirme 2:1	2024-10