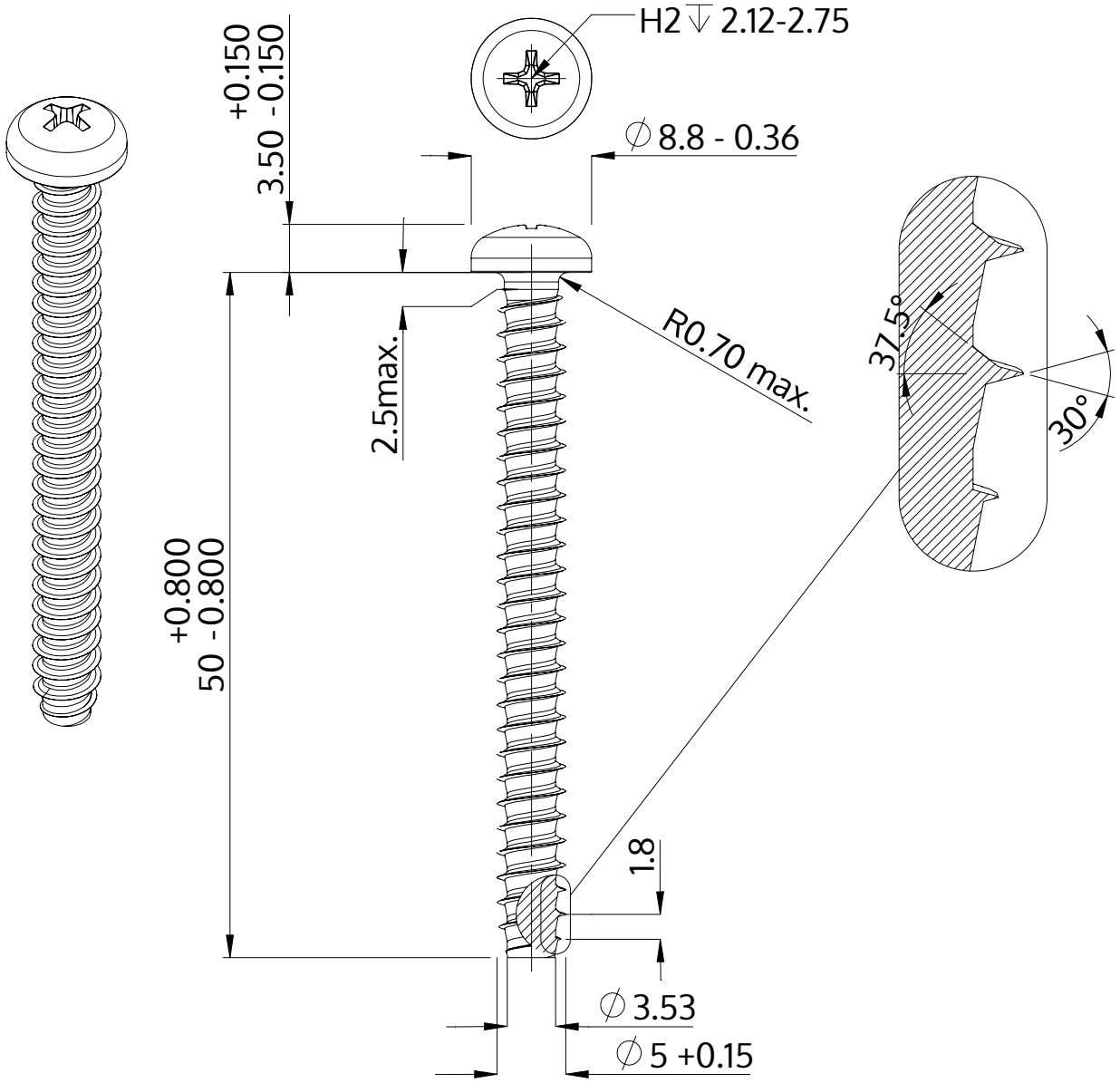

Descrizione	STP32 5.0x50.0 - H2
Materiale	acciaio, temprato
Superficie	zincato 5-7 micron, ricotto, blu / trasparente passivato
Peso	5.844 kg / 1000 pezzi

SCREWERK	**STP320500500S**	
Disegno metrico A4	Scala 2:1	2024-10