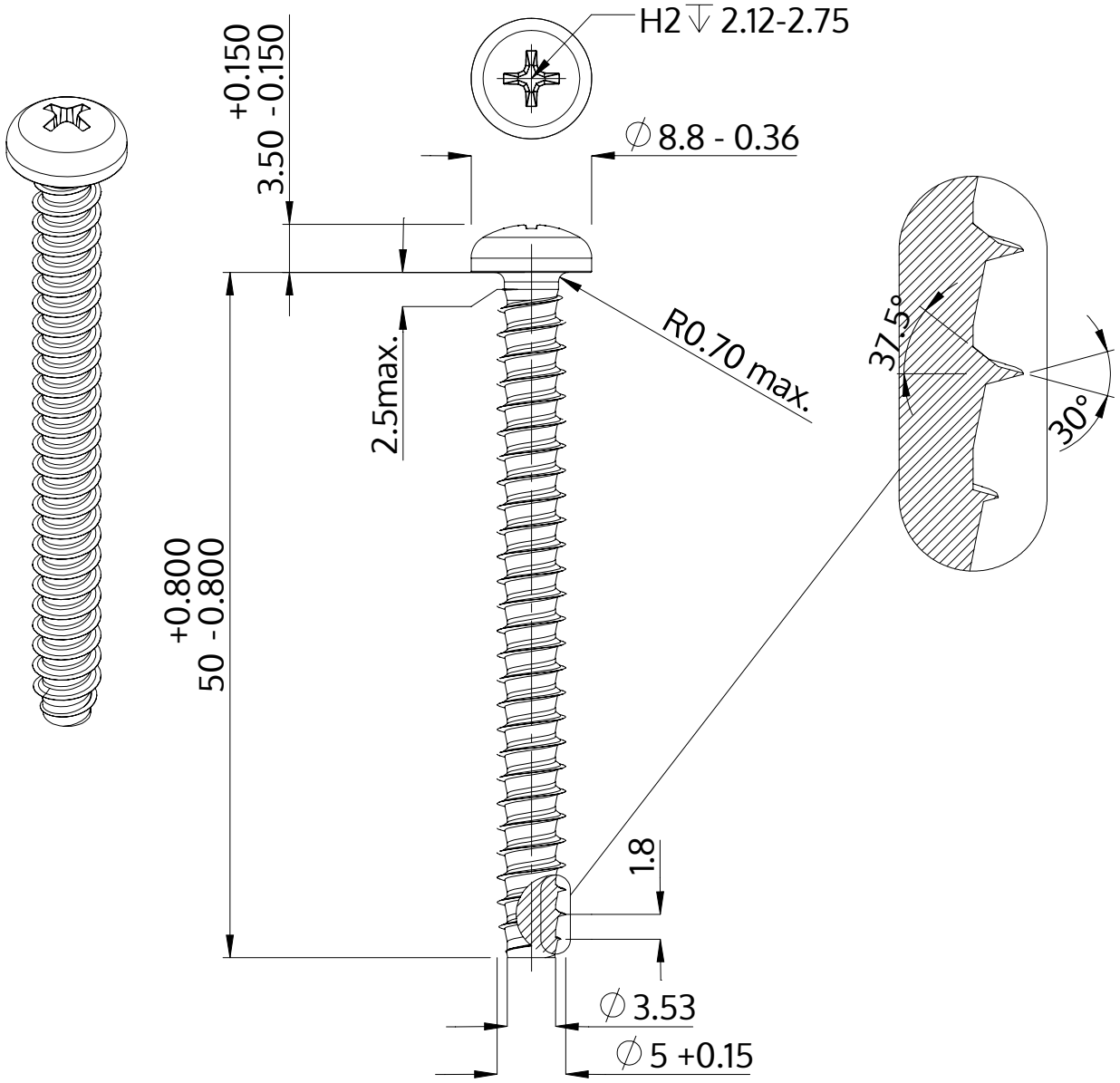

Описание	STP32 5.0x50.0 - H2
Материал	Нержавеющая сталь A2
Поверхность	Светлый отжиг и пассивация
Вес	5.844 kg / 1000 Штука

SCREWERK	**STP320500500E**	
Метрический чертеж A4	Шкала None:1	2024-04