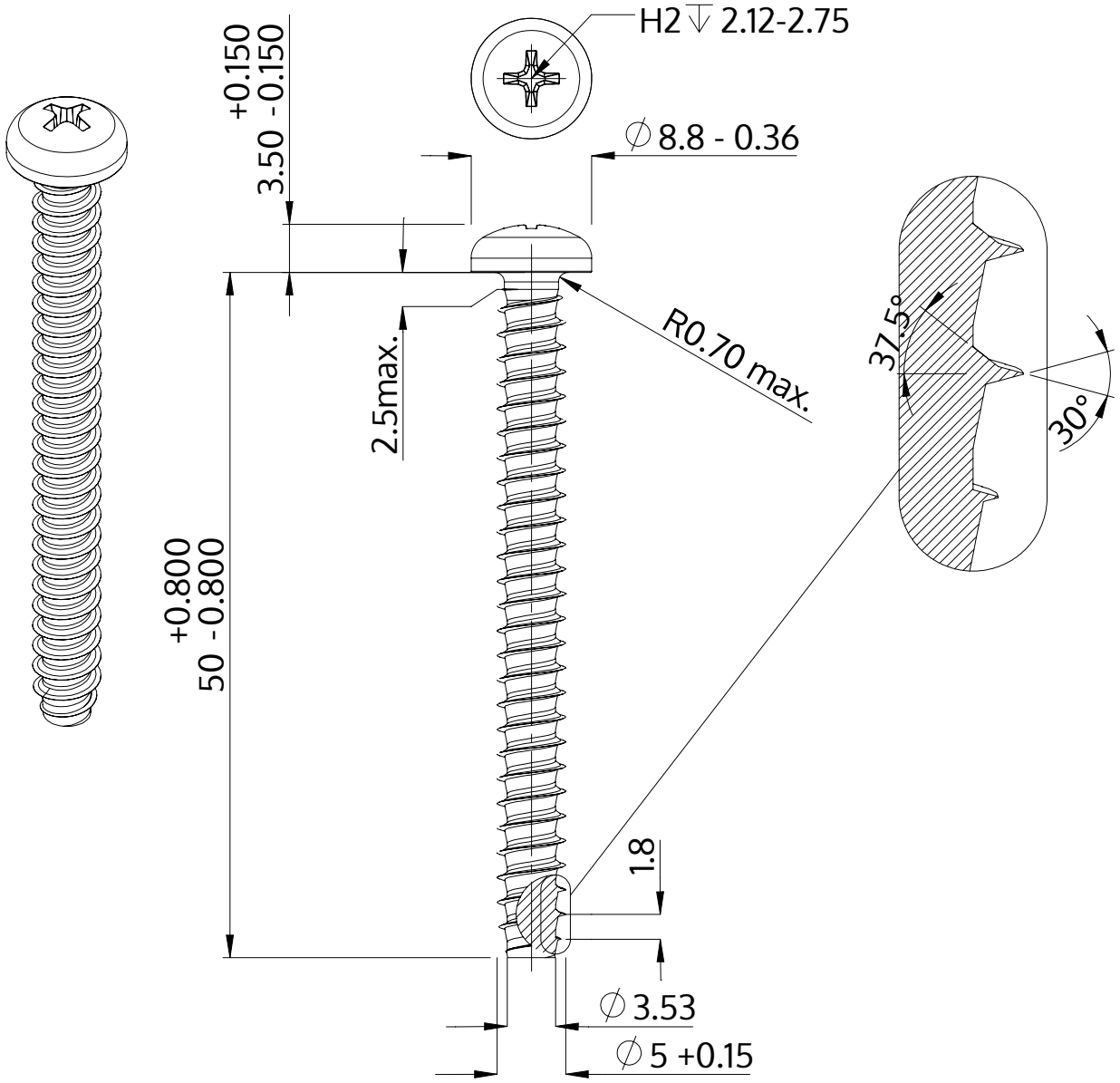

Description	STP32 5.0x50.0 - H2
Matière	acier inoxydable A2
Surface	brillant décapé et passivé
Poids	5.844 kg / 1000 Unité

SCREWERK	**STP320500500E**	
Dessin métrique A4	Redimensionner 2:1	2024-10