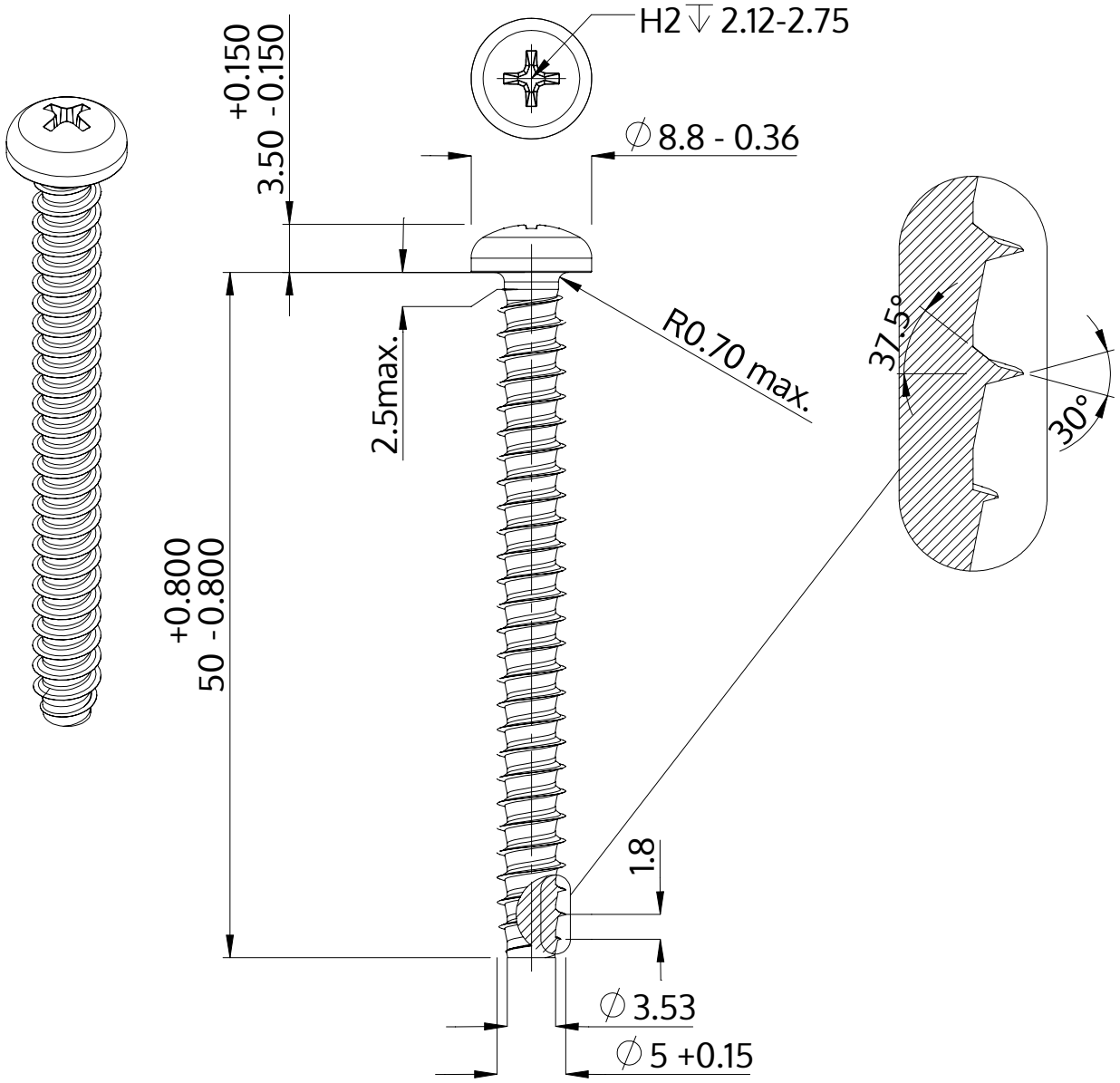

Opis	STP32 5.0x50.0 - H2
Materiał	Stal, hartowana
Powierzchnia	ZiNi czarna-pasywowana, temperowana, uszczelniona
Waga	5.844 kg / 1000 sztuk

SCREWERK	**STP320500500B**	
Rysunek metryczny A4	Skala 2:1	2024-05